Listino prezzi 10/2013
Classic Style

Mobili Di Castello

TRADIZIONE E CULTURA

Indice

Aldebaran 2
Aldebaran 100 Cm 3
Complementi Aldebaran 4
Andromeda / Andromeda Sospeso 5/8
Complementi Andromeda 9/10
Apollo / Apollo Sospeso 11/12
Artemide / Artemide Sospeso 13/14
Caprera 15
Capri 16
Cassiopea 17/18
Cipro 19
Creta 20
Cygnus 21/22
Dalì 23
Complementi Dalì 24
Dionisio / Dionisio Sospeso 25/26
Eros / Eros Sospeso 27/28
Complementi Eros 29
Giglio 30
Hydra 31/32
Lampedusa 33
Complementi Lampedusa 34
Libra 35
Complementi Libra 35
Linosa 2 36
Linosa 3 37
Complementi Linosa 37
Lyra 38/39
Lyra 100 Cm 40/41
Magritte 42
Complementi Magritte 43
Maiorca 44
Maldive 45
Mikonos 46
Mira / Mira Sospeso 47/48
Nettuno / Nettuno Sospeso 49/50
Orione 51/52
Panarea 53
Perseus 54/55
Complementi Perseus 55
Perseus Swarovski 56/57
Pianosa 58
Picasso 59/60
Ponza 61
Poseidone / Poseidone Sospeso 62/63
Procida 64
Rodi 65
Salina 66
Shetland 67
Saturno / Saturno Sospeso 68/69
Van Gogh 70/71
Vasari 72/73
Complementi Vasari 73
Vela 74/76
Versailles 77/78
Vulcano 79
Antares 80/81

Complementi Bagno

Applique 82
Maniglie 83
Pomoli 84

DISPONIBILI SU RICHIESTA PREVENTIVI NOSTRI MOBILI SU MISURA

MOBILI DI CASTELLO
TRADIZIONE E CULTURA

ALDEBARAN

SCHEMA MOBILE	ART.	DESCRIZIONE		PREZZO
		COMPOSIZIONE COMPLETA		
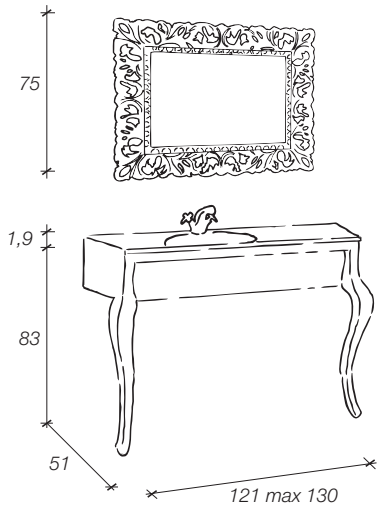	9000/LOB	Base Consolle finitura laccato opaco bianco, piano in vetro pasta bianca c/lavabo integrato 18 mm. e specchiera in legno intagliato, finitura argento **Applique escluse**	€	4.265
	9000/LGN	Base Consolle finitura laccato opaco graffiato nero, piano in vetro pasta bianca c/lavabo integrato 18 mm. e specchiera in legno intagliato, finitura oro **Applique escluse**	€	4.265

		MOBILE BASE		
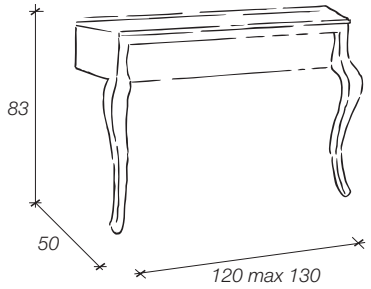	9001/LO	Finitura laccato opaco (bianco/nero/bordeaux/beige)	€	1.469
	9001/LG	Finitura laccato opaco graffiato (bianco/nero/bordeaux/beige)	€	1.469
	9001/LL	Finitura laccato lucido (bianco/nero/bordeaux/beige)	€	2.354
	9001/MA	Finitura argento metallizzato	€	1.612
	9001/MO	Finitura oro metallizzato	€	1.612

		PIANO - TOP INTEGRATI CON VASCA		
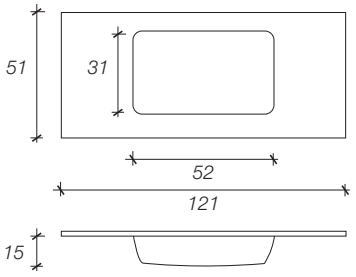	9003/PB	In vetro pasta bianca c/lavabo 18 mm.	€	2.181
	9003/CO	In vetro colorato c/lavabo 15 mm.	€	1.654
	9003/ME	In vetro metallizzato (oro e argento) c/lavabo 15 mm.	€	1.654
	9003/GOLD	In foglia oro c/lavabo 15 mm.	€	2.523
	9003/SILV	In foglia argento c/lavabo 15 mm.	€	2.523

*** Per Vetro in pasta bianca misure lavello L.49 P.29**

		SPECCHIERA		
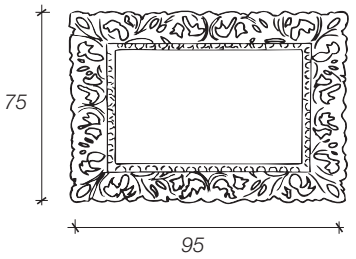	9005/GOLD	In legno intagliato, finitura oro	€	615
	9005/SILV	In legno intagliato, finitura argento	€	615

ALDEBARAN 100 CM

SCHEMA MOBILE	ART.	DESCRIZIONE		PREZZO

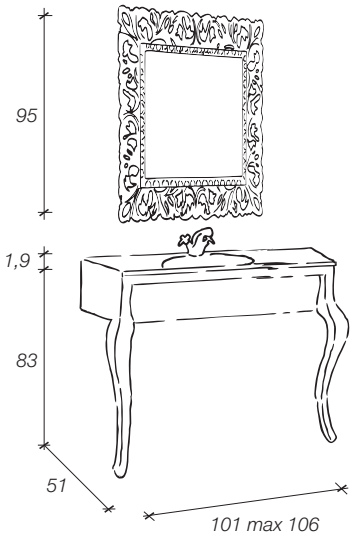

COMPOSIZIONE COMPLETA

9130/LLB	Base Consolle finitura laccato lucido bianco, piano in vetro metallizzato oro c/lavabo integrato 15 mm. c/alzatina, specchiera in legno intagliato finitura laccato lucido bianco, **Applique escluse**	€	4.740

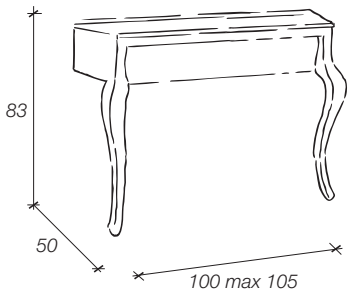

MOBILE BASE

9131/LO	Finitura laccato opaco (bianco/nero/bordeaux/beige)	€	1.347
9131/LG	Finitura laccato opaco graffiato (bianco/nero/bordeaux/beige)	€	1.347
9131/LL	Finitura laccato lucido (bianco/nero/bordeaux/beige)	€	2.237
9131/MA	Finitura argento metallizzato	€	1.469
9131/MO	Finitura oro metallizzato	€	1.469

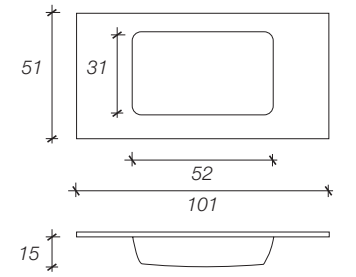

PIANO - TOP INTEGRATI CON VASCA

9132/PB	In vetro pasta bianca c/lavabo 18 mm.	€	2.091
9132/CO	In vetro colorato c/lavabo 15 mm.	€	1.590
9132/ME	In vetro metallizzato (oro e argento) c/lavabo 15 mm.	€	1.590
9132/GOLD	In foglia oro c/lavabo 15 mm.	€	2.449
9132/SILV	In foglia argento c/lavabo 15 mm.	€	2.449

*** Per Vetro in pasta bianca misure lavello L.49 P.29**

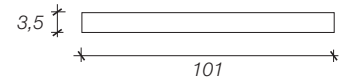

ALZATINA

9132/AL	Posteriore in vetro pasta bianca, colorato e metallizzato	€	305
9132/ALGS	Posteriore in vetro foglia oro o foglia argento	€	267

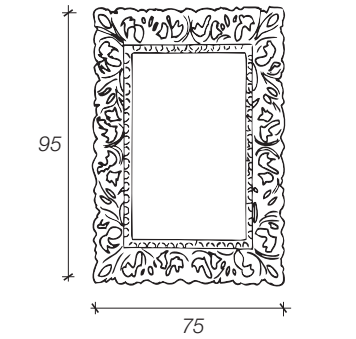

SPECCHIERA

9133/LLB	In legno intagliato, finitura laccato lucido bianco	€	608
9133/LLX	In legno intagliato, finitura laccato lucido bordeaux	€	608

SCHEMA MOBILE	ART.	DESCRIZIONE		PREZZO
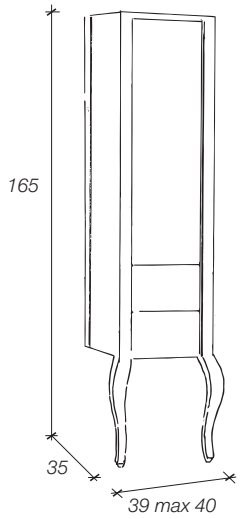		**COLONNA UN ANTA DUE CASSETTI**		
	9004/LO	Finitura laccato opaco (bianco/nero/bordeaux/beige)	€	1.041
	9004/LG	Finitura laccato opaco graffiato (bianco/nero/bordeaux/beige)	€	1.041
	9004/LL	Finitura laccato lucido (bianco/nero/bordeaux/beige)	€	1.537
	9004/MA	Finitura argento metallizzato	€	1.163
	9004/MO	Finitura oro metallizzato	€	1.163

ANDROMEDA

SCHEMA MOBILE	ART.	DESCRIZIONE		PREZZO
		COMPOSIZIONE COMPLETA		
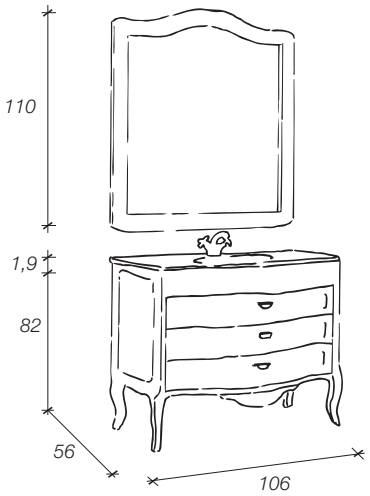	9010/F03	Base curvata in frassino noce, piano in ceramica, specchiera in frassino noce **Applique escluse**	€	2.836
	9010/F01	Base curvata in frassino bianco, piano in vetro pasta bianca c/lavabo 18 mm. e specchiera in frassino bianco **Applique escluse**	€	4.469
	9010/F02	Base curvata in frassino nero, piano in vetro pasta bianca c/lavabo 18 mm. e specchiera in frassino nero **Applique escluse**	€	4.469
		COMPOSIZIONE COMPLETA		
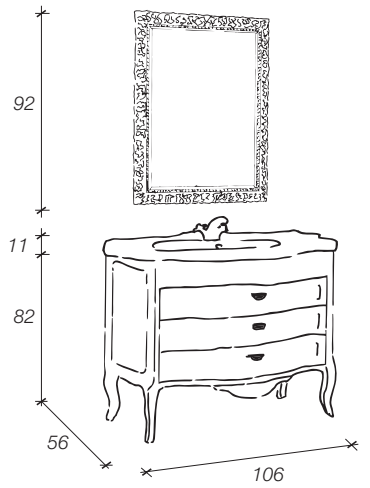	9010/F10	Base curvata in frassino beige, piano in ceramica, specchiera finitura argento e bolo, **Applique escluse**	€	2.816
		COMPOSIZIONE COMPLETA		
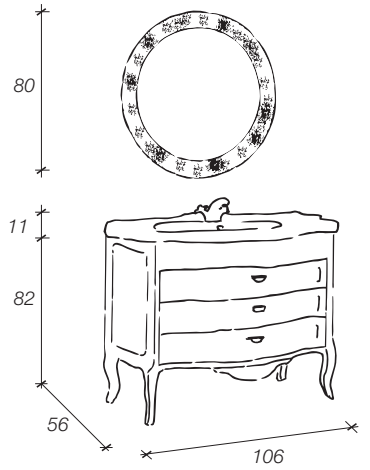	9010/F13	Base curvata in frassino argento, piano in ceramica, specchiera finitura piombo c/graniglia **Applique escluse**	€	3.212

ANDROMEDA

SCHEMA MOBILE	ART.	DESCRIZIONE		PREZZO
		COMPOSIZIONE COMPLETA SOSPESA		
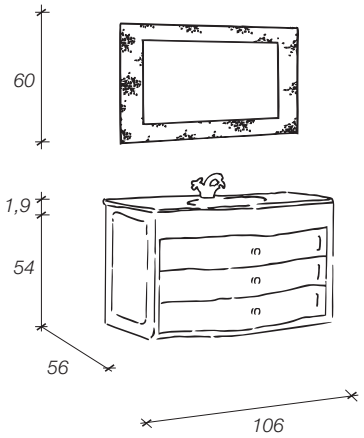	9010S/F14	Base sospesa curvata in frassino oro, piano in vetro foglia oro c/lavabo integrato 15 mm. c/alzatina, specchiera finitura oro c/graniglia **Applique escluse** **Pomolo Art. AB203PO/SW/AU**	€	5.672
		COMPOSIZIONE COMPLETA SOSPESA		
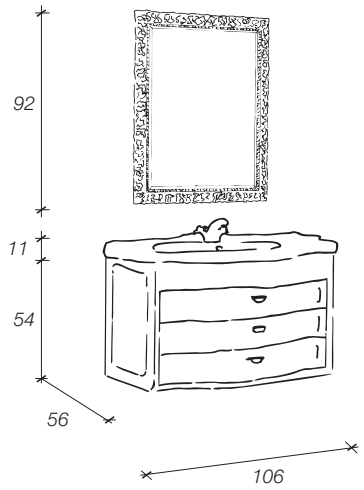	9010S/F12	Base sospesa curvata in frassino corda, piano in ceramica, specchiera finitura argento e bolo, **Applique escluse**	€	2.757
		MOBILE BASE		
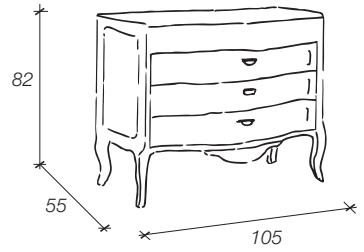	9011/F03	Frassino noce	€	1.606
	9011/F01	Frassino bianco	€	1.606
	9011/F02	Frassino nero	€	1.606
	9011/F04	Frassino violetto	€	1.606
	9011/F05	Frassino acquamarina	€	1.606
	9011/F06	Frassino avorio	€	1.606
	9011/F07	Frassino rosa	€	1.606
	9011/F08	Frassino celestino	€	1.606
	9011/F09	Frassino amaranto	€	1.606
	9011/F10	Frassino beige	€	1.606
	9011/F11	Frassino grigio	€	1.606
	9011/F12	Frassino corda	€	1.606
	9011/F15	Frassino moka	€	1.606
	9011/F16	Frassino grigio scuro	€	1.606
	9011/F17	Frassino verde bosco	€	1.606
	9011/F14	Frassino oro	€	1.700
	9011/F13	Frassino argento	€	1.700

Maniglia standard Art. AB101MA/CR

ANDROMEDA

SCHEMA MOBILE	ART.	DESCRIZIONE		PREZZO
		MOBILE BASE SOSPESO		
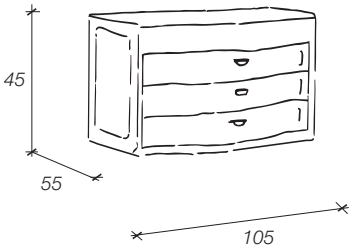	9011S/F03	Frassino noce	€	1.547
	9011S/F01	Frassino bianco	€	1.547
	9011S/F02	Frassino nero	€	1.547
	9011S/F04	Frassino violetto	€	1.547
	9011S/F05	Frassino acquamarina	€	1.547
	9011S/F06	Frassino avorio	€	1.547
	9011S/F07	Frassino rosa	€	1.547
	9011S/F08	Frassino celestino	€	1.547
	9011S/F09	Frassino amaranto	€	1.547
	9011S/F10	Frassino beige	€	1.547
	9011S/F11	Frassino grigio	€	1.547
	9011S/F12	Frassino corda	€	1.547
	9011S/F15	Frassino moka	€	1.547
	9011S/F16	Frassino grigio scuro	€	1.547
	9011S/F17	Frassino verde bosco	€	1.547
	9011S/F14	Frassino oro	€	1.641
	9011S/F13	Frassino argento	€	1.641

Maniglia standard Art. AB101MA/CR

		PIANO - ALZATINA POSTERIORE COMPRESA		
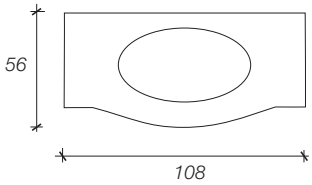	9012	Marmo Carrara	€	550
	9012/BA	Marmo bianco arabescato	€	1.005
	9012/BC	Marmo bianco cristallino	€	1.193
	9012/NM	Marmo nero marquinia	€	935
	9012/TR	Marmo travertino stuccato	€	584
	9012/VG	Marmo verde guatemala	€	1.193

		PIANO - TOP INTEGRATI CON VASCA		
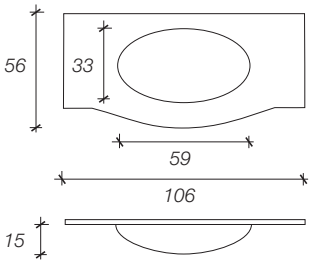	9013/PB	In vetro pasta bianca c/lavabo 18 mm.	€	2.459
	9013/CO	In vetro colorato c/lavabo 15 mm.	€	1.723
	9013/ME	In vetro metallizzato (oro e argento) c/lavabo 15 mm.	€	1.723
	9013/GOLD	In foglia oro c/lavabo 15 mm.	€	2.301
	9013/SILV	In foglia argento c/lavabo 15 mm.	€	2.301

		PIANO - TOP PER VASCA SOTTOPIANO		
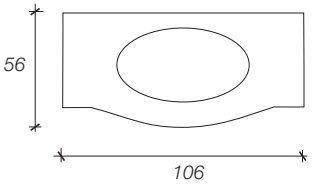	9014/PB	In vetro pasta bianca 18 mm.	€	1.481
	9014/CO	In vetro colorato 15 mm.	€	1.036
	9014/ME	In vetro metallizzato (oro e argento) 15 mm.	€	1.036
	9014/GOLD	In foglia oro 15 mm.	€	1.628
	9014/SILV	In foglia argento 15 mm.	€	1.628

		ALZATINA		
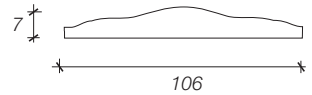	9013/AL	Posteriore in vetro pasta bianca, colorato e metallizzato	€	807
	9013/ALGS	Posteriore in vetro foglia oro o foglia argento	€	737

ANDROMEDA

SCHEMA MOBILE	ART.	DESCRIZIONE		PREZZO
		PIANO		
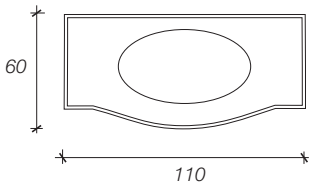	9015	In ceramica bianco h. 11 mm	€	826
		*** Disponibile anche con 3 fori da richiedere al momento dell'ordine**		
		LAVABO		
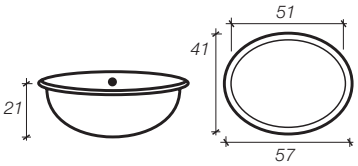	8200	Sottopiano in ceramica bianco	€	250
		SPECCHIERA		
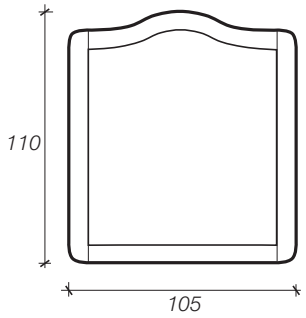	9016/F03	Frassino noce	€	404
	9016/F01	Frassino bianco	€	404
	9016/F02	Frassino nero	€	404
	9016/F04	Frassino violetto	€	404
	9016/F05	Frassino acquamarina	€	404
	9016/F06	Frassino avorio	€	404
	9016/F07	Frassino rosa	€	404
	9016/F08	Frassino celestino	€	404
	9016/F09	Frassino amaranto	€	404
	9016/F10	Frassino beige	€	404
	9016/F11	Frassino grigio	€	404
	9016/F12	Frassino corda	€	404
	9016/F15	Frassino moka	€	404
	9016/F16	Frassino grigio scuro	€	404
	9016/F17	Frassino verde bosco	€	404
	9016/F14	Frassino oro	€	452
	9016/F13	Frassino argento	€	452
		SPECCHIERA		
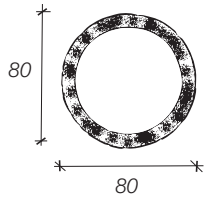	V3821/SILV	Finitura argento c/graniglia	€	686
	V3821/GOLD	Finitura oro c/graniglia	€	686
	V3821/LEAD	Finitura piombo c/graniglia	€	686
		SPECCHIERA		
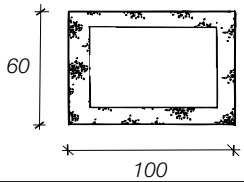	V3820/SILV	Finitura argento c/graniglia	€	897
	V3820/GOLD	Finitura oro c/graniglia	€	897
	V3820/LEAD	Finitura piombo c/graniglia	€	897
		SPECCHIERA		
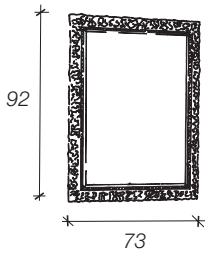	V3812	Finitura argento e bolo	€	384

COMPLEMENTI ANDROMEDA

SCHEMA MOBILE	ART.	DESCRIZIONE		PREZZO
		MOBILETTO AD UN ANTA E DUE CASSETTI		
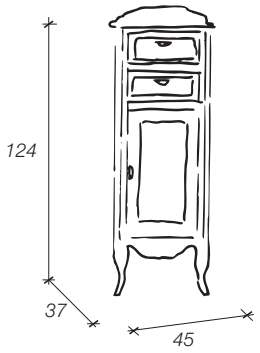	9017/F03	Frassino noce	€	1.156
	9017/F01	Frassino bianco	€	1.156
	9017/F02	Frassino nero	€	1.156
	9017/F04	Frassino violetto	€	1.156
	9017/F05	Frassino acquamarina	€	1.156
	9017/F06	Frassino avorio	€	1.156
	9017/F07	Frassino rosa	€	1.156
	9017/F08	Frassino celestino	€	1.156
	9017/F09	Frassino amaranto	€	1.156
	9017/F10	Frassino beige	€	1.156
	9017/F11	Frassino grigio	€	1.156
	9017/F12	Frassino corda	€	1.156
	9017/F14	Frassino oro	€	1.252
	9017/F13	Frassino argento	€	1.252
	Maniglia standard Art. AB101MA/CR			
		VETRINETTA AD UN ANTA E TRE CASSETTI		
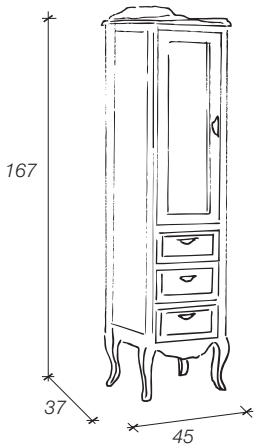	9018/F03	Frassino noce	€	1.252
	9018/F01	Frassino bianco	€	1.252
	9018/F02	Frassino nero	€	1.252
	9018/F04	Frassino violetto	€	1.252
	9018/F05	Frassino acquamarina	€	1.252
	9018/F06	Frassino avorio	€	1.252
	9018/F07	Frassino rosa	€	1.252
	9018/F08	Frassino celestino	€	1.252
	9018/F09	Frassino amaranto	€	1.252
	9018/F10	Frassino beige	€	1.252
	9018/F11	Frassino grigio	€	1.252
	9018/F12	Frassino corda	€	1.252
	9018/F14	Frassino oro	€	1.347
	9018/F13	Frassino argento	€	1.347
	Maniglia standard Art. AB101MA/CR			
		VETRINETTA AD UN ANTA E UN CASSETTO		
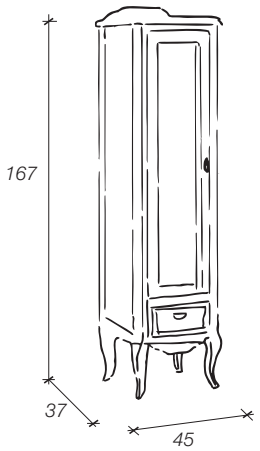	9019/F03	Frassino noce	€	1.156
	9019/F01	Frassino bianco	€	1.156
	9019/F02	Frassino nero	€	1.156
	9019/F04	Frassino violetto	€	1.156
	9019/F05	Frassino acquamarina	€	1.156
	9019/F06	Frassino avorio	€	1.156
	9019/F07	Frassino rosa	€	1.156
	9019/F08	Frassino celestino	€	1.156
	9019/F09	Frassino amaranto	€	1.156
	9019/F10	Frassino beige	€	1.156
	9019/F11	Frassino grigio	€	1.156
	9019/F12	Frassino corda	€	1.156
	9019/F14	Frassino oro	€	1.252
	9019/F13	Frassino argento	€	1.252
	Maniglia standard Art. AB101MA/CR			

COMPLEMENTI ANDROMEDA

SCHEMA MOBILE	ART.	DESCRIZIONE		PREZZO
		SETTIMINO		
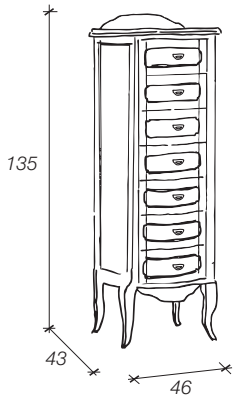	9044/F03	Frassino noce	€	1.668
	9044/F01	Frassino bianco	€	1.668
	9044/F02	Frassino nero	€	1.668
	9044/F04	Frassino violetto	€	1.668
	9044/F05	Frassino acquamarina	€	1.668
	9044/F06	Frassino avorio	€	1.668
	9044/F07	Frassino rosa	€	1.668
	9044/F08	Frassino celestino	€	1.668
	9044/F09	Frassino amaranto	€	1.668
	9044/F10	Frassino beige	€	1.668
	9044/F11	Frassino grigio	€	1.668
	9044/F12	Frassino corda	€	1.668
	9044/F14	Frassino oro	€	1.765
	9044/F13	Frassino argento	€	1.765
	Maniglia standard Art. AB101MA/CR			
		SETTIMINO SOSPESO		
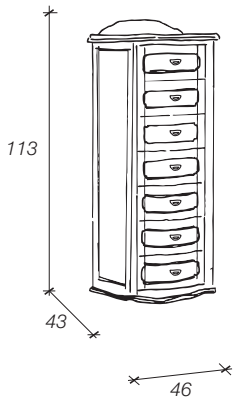	9044S/F03	Frassino noce	€	1.610
	9044S/F01	Frassino bianco	€	1.610
	9044S/F02	Frassino nero	€	1.610
	9044S/F04	Frassino violetto	€	1.610
	9044S/F05	Frassino acquamarina	€	1.610
	9044S/F06	Frassino avorio	€	1.610
	9044S/F07	Frassino rosa	€	1.610
	9044S/F08	Frassino celestino	€	1.610
	9044S/F09	Frassino amaranto	€	1.610
	9044S/F10	Frassino beige	€	1.610
	9044S/F11	Frassino grigio	€	1.610
	9044S/F12	Frassino corda	€	1.610
	9044S/F14	Frassino oro	€	1.706
	9044S/F13	Frassino argento	€	1.706
	Maniglia standard Art. AB101MA/CR			

APOLLO

SCHEMA MOBILE	ART.	DESCRIZIONE		PREZZO
		COMPOSIZIONE COMPLETA		
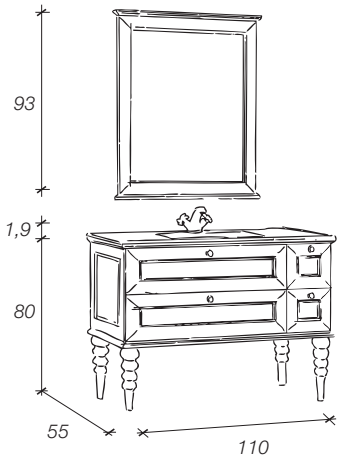	9210/LGB	Base in legno finitura laccato opaco graffiato bianco, piano in vetro colorato nero c/lavabo integrato 15mm, specchiera finitura laccata opaco graffiato bianco, **Applique escluse**	€	4.438
		COMPOSIZIONE COMPLETA SOSPESA		
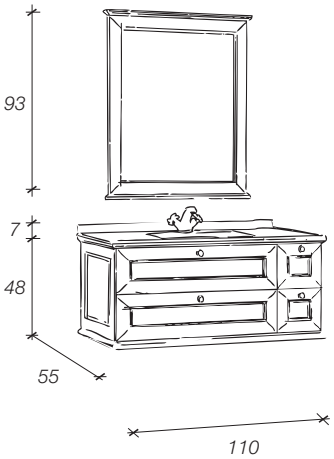	9210S/LGB	Base sospesa in legno finitura laccato opaco graffiato bianco, piano in marmo Carrara, lavabo in ceramica sottopiano bianco specchiera finitura laccata opaco graffiato bianco, **Applique escluse**	€	3.515
		MOBILE BASE		
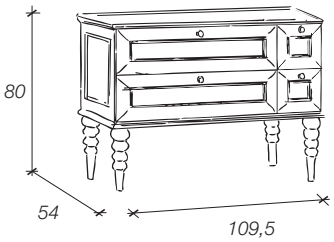	9211/LO	Finitura laccato opaco (bianco/nero/bordeaux/beige/glicine)	€	2.205
	9211/LG	Finitura laccato opaco graffiato (bianco/nero/bordeaux/beige/glicine)	€	2.205
	9211/LL	Finitura laccato lucido (bianco/nero/bordeaux/beige/glicine)	€	2.632
		Pomolo standard Art. AB205PO/CH/TR		
		MOBILE BASE SOSPESO		
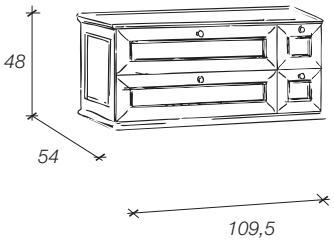	9211S/LO	Finitura laccato opaco (bianco/nero/bordeaux/beige/glicine)	€	2.071
	9211S/LG	Finitura laccato opaco graffiato (bianco/nero/bordeaux/beige/glicine)	€	2.071
	9211S/LL	Finitura laccato lucido (bianco/nero/bordeaux/beige/glicine)	€	2.472
		Pomolo standard Art. AB205PO/CH/TR		

APOLLO

SCHEMA MOBILE	ART.	DESCRIZIONE		PREZZO
		PIANO - ALZATINA POSTERIORE COMPRESA		
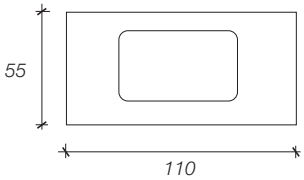	9212	Marmo Carrara	€	576
	9212/BA	Marmo bianco arabescato	€	1.055
	9212/BC	Marmo bianco cristallino	€	1.252
	9212/NM	Marmo nero marquinia	€	982
	9212/TR	Marmo travertino stuccato	€	613
	9212/VG	Marmo verde guatemala	€	1.252
		PIANO - TOP INTEGRATI CON VASCA		
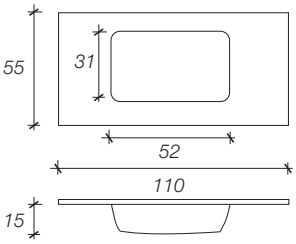	9213/PB	In vetro pasta bianca c/lavabo 18 mm.	€	2.459
	9213/CO	In vetro colorato c/lavabo 15 mm.	€	1.738
	9213/ME	In vetro metallizzato (oro e argento) c/lavabo 15 mm.	€	1.738
	9213/GOLD	In foglia oro c/lavabo 15 mm.	€	2.322
	9213/SILV	In foglia argento c/lavabo 15 mm.	€	2.322
	*** Per Vetro in pasta bianca misure lavello L.49 P.29**			
		PIANO - TOP PER VASCA SOTTOPIANO		
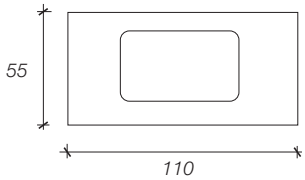	9214/PB	In vetro pasta bianca 18 mm.	€	1.481
	9214/CO	In vetro colorato 15 mm.	€	1.045
	9214/ME	In vetro metallizzato (oro e argento) 15 mm.	€	1.045
	9214/GOLD	In foglia oro 15 mm.	€	1.643
	9214/SILV	In foglia argento 15 mm.	€	1.643
		PIANO - TOP PER VASCA DA APPOGGIO		
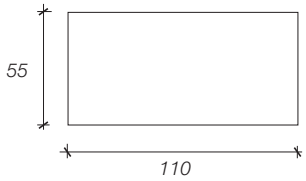	9215/PB	In vetro pasta bianca 18 mm.	€	1.481
	9215/CO	In vetro colorato 15 mm.	€	1.045
	9215/ME	In vetro metallizzato (oro e argento) 15 mm.	€	1.045
	9215/GOLD	In foglia oro 15 mm.	€	1.643
	9215/SILV	In foglia argento 15 mm.	€	1.643
		LAVABO		
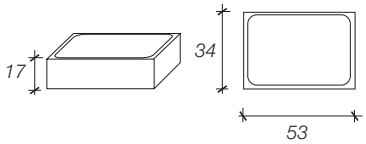	8304	Sottopiano in ceramica bianco	€	373
		LAVABO DA APPOGGIO		
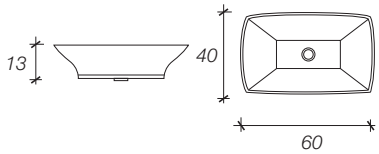	8305	In ceramica bianco	€	561
		SPECCHIERA		
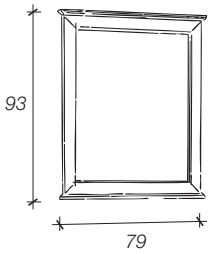	9217/LO	Finitura laccato opaco (bianco/nero/bordeaux/beige/glicine)	€	495
	9217/LG	Finitura laccato opaco graffiato (bianco/nero/bordeaux/beige/glicine)	€	495
	9217/LL	Finitura laccato lucido (bianco/nero/bordeaux/beige/glicine)	€	655

SCHEMA MOBILE	ART.	DESCRIZIONE		PREZZO
		COMPOSIZIONE COMPLETA		
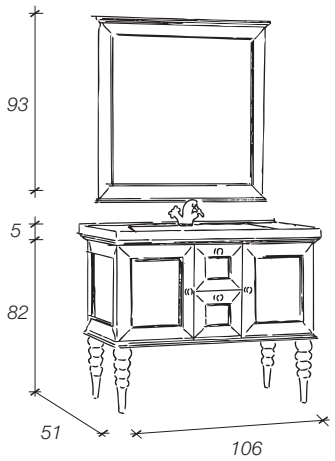	9220/LLG	Base in legno finitura laccato lucido glicine, piano in ceramica, specchiera finitura laccata lucido glicine, **Applique escluse**	€	3.690
		COMPOSIZIONE COMPLETA SOSPESA		
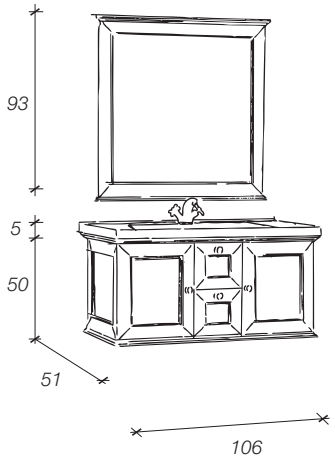	9220S/LLG	Base sospesa in legno finitura laccato lucido glicine, piano in ceramica, specchiera finitura laccata lucido glicine, **Applique escluse**	€	3.596
		MOBILE BASE		
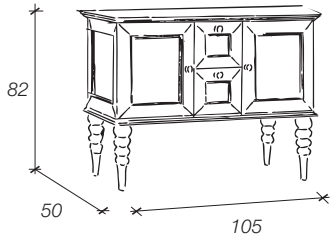	9221/LO	Finitura laccato opaco (bianco/nero/bordeaux/beige/glicine)	€	2.071
	9221/LG	Finitura laccato opaco graffiato (bianco/nero/bordeaux/beige/glicine)	€	2.071
	9221/LL	Finitura laccato lucido (bianco/nero/bordeaux/beige/glicine)	€	2.498
		Pomolo standard Art. AB205PO/CH/TR		
		MOBILE BASE SOSPESO		
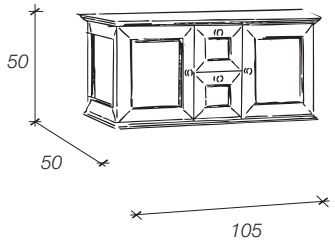	9221S/LO	Finitura laccato opaco (bianco/nero/bordeaux/beige/glicine)	€	2.003
	9221S/LG	Finitura laccato opaco graffiato (bianco/nero/bordeaux/beige/glicine)	€	2.003
	9221S/LL	Finitura laccato lucido (bianco/nero/bordeaux/beige/glicine)	€	2.404
		Pomolo standard Art. AB205PO/CH/TR		

ARTEMIDE

SCHEMA MOBILE	ART.	DESCRIZIONE		PREZZO
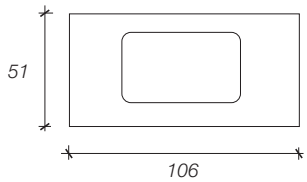		**PIANO** - ALZATINA POSTERIORE COMPRESA		
	9222	Marmo Carrara	€	535
	9222/BA	Marmo bianco arabescato	€	1.024
	9222/BC	Marmo bianco cristallino	€	1.215
	9222/NM	Marmo nero marquinia	€	1.024
	9222/TR	Marmo travertino stuccato	€	597
	9222/VG	Marmo verde guatemala	€	1.215
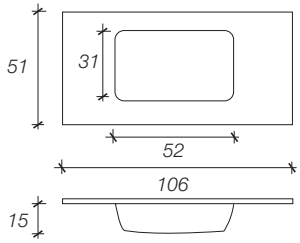		**PIANO** - TOP INTEGRATI CON VASCA		
	9223/PB	In vetro pasta bianca c/lavabo 18 mm.	€	2.349
	9223/CO	In vetro colorato c/lavabo 15 mm.	€	1.666
	9223/ME	In vetro metallizzato (oro e argento) c/lavabo 15 mm.	€	1.666
	9223/GOLD	In foglia oro c/lavabo 15 mm.	€	2.262
	9223/SILV	In foglia argento c/lavabo 15 mm.	€	2.262
	*** Per Vetro in pasta bianca misure lavello L.49 P.29**			
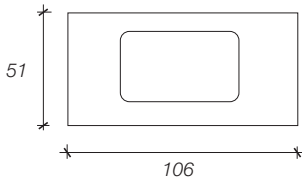		**PIANO** - TOP PER VASCA SOTTOPIANO		
	9224/PB	In vetro pasta bianca 18 mm.	€	1.449
	9224/CO	In vetro colorato 15 mm.	€	1.024
	9224/ME	In vetro metallizzato (oro e argento) 15 mm.	€	1.024
	9224/GOLD	In foglia oro 15 mm.	€	1.619
	9224/SILV	In foglia argento 15 mm.	€	1.619
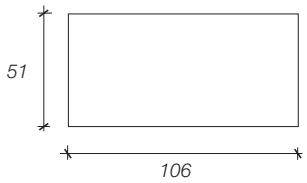		**PIANO** - TOP PER VASCA DA APPOGGIO		
	9225/PB	In vetro pasta bianca 18 mm.	€	1.449
	9225/CO	In vetro colorato 15 mm.	€	1.024
	9225/ME	In vetro metallizzato (oro e argento) 15 mm.	€	1.024
	9225/GOLD	In foglia oro 15 mm.	€	1.619
	9225/SILV	In foglia argento 15 mm.	€	1.619
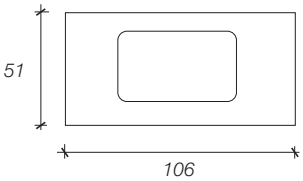		**PIANO**		
	9095	In ceramica bianco h. 50 mm	€	537
	*** Disponibile anche con 3 fori da richiedere al momento dell'ordine**			
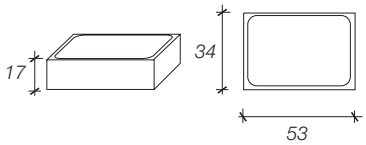		**LAVABO**		
	8304	Sottopiano in ceramica bianco	€	373
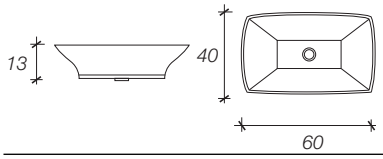		**LAVABO DA APPOGGIO**		
	8305	In ceramica bianco	€	561
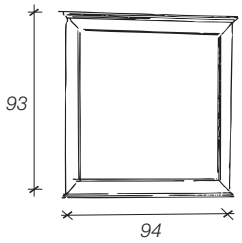		**SPECCHIERA**		
	9227/LO	Finitura laccato opaco (bianco/nero/bordeaux/beige/glicine)	€	495
	9227/LG	Finitura laccato opaco graffiato (bianco/nero/bordeaux/beige/glicine)	€	495
	9227/LL	Finitura laccato lucido (bianco/nero/bordeaux/beige/glicine)	€	655

CAPRERA

SCHEMA MOBILE	ART.	DESCRIZIONE		PREZZO

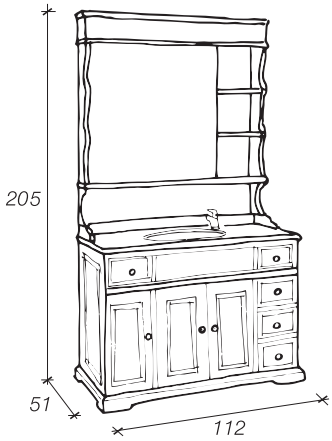

COMPOSIZIONE COMPLETA

3089	Base in legno color noce piano in marmo bianco Carrara con alzatina incollata, lavabo soprapiano specchiera CAPRERA A in legno color noce **illuminazione con 2 faretti compresi**	€	3.302

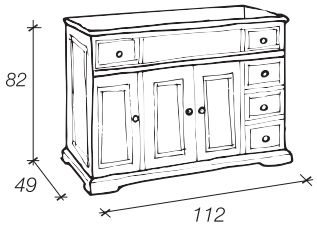

MOBILE BASE

3090	In legno color noce	€	1.476
3090/CO	Colorato	€	1.770

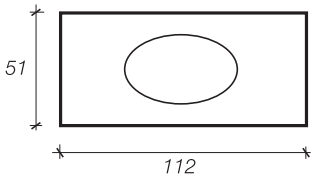

PIANO - ALZATINA POSTERIORE COMPRESA H. 6 cm.

3091	Marmo bianco Carrara	€	516
3091/BPL	Marmo bianco perlino	€	862
3091/RL	Marmo rosa perlino	€	862
3091/RP	Marmo rosa portogallo	€	1.019
3091/GEL	Marmo giallo egiziano	€	862
3091/TR	Marmo travertino stuccato	€	610
3091/VG	Marmo verde guatemala	€	1.173

LAVABO

8200/SP	Soprapiano in ceramica bianco	€	250

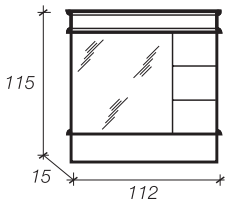

A

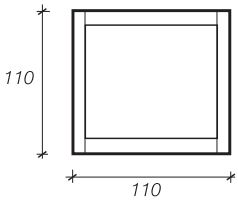

B

A	B	SPECCHIERA	A	B
3092	3093	In legno color noce	€ 1.044	€ 419
3092/CO	3093/CO	Colorata	€ 1.501	€ 504

CAPRI

SCHEMA MOBILE	ART.	DESCRIZIONE		PREZZO
		COMPOSIZIONE COMPLETA		
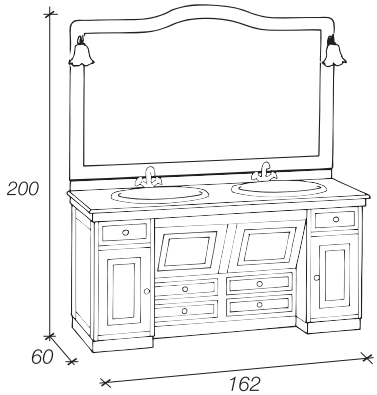	3009	Base in legno color noce piano in marmo bianco Carrara con alzatina incollata, N.2 lavabi soprapiano, specchiera CAPRI in legno color noce **illuminazione applique bronzo comprese**	€	4.954
		MOBILE BASE		
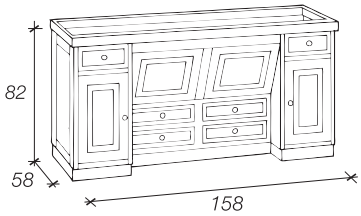	3010	In legno color noce	€	2.490
	3010/CO	Colorato	€	2.973
		PIANO - ALZATINA POSTERIORE COMPRESA H. 6 cm.		
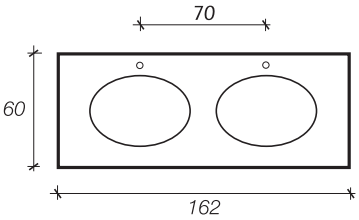	3011	Marmo bianco Carrara	€	1.145
	3011/BPL	Marmo bianco perlino	€	1.436
	3011/RL	Marmo rosa perlino	€	1.436
	3011/RP	Marmo rosa portogallo	€	1.654
	3011/GEL	Marmo giallo egiziano	€	1.434
	3011/TR	Marmo travertino stuccato	€	1.289
	3011/VG	Marmo verde guatemala	€	1.904
	3011/AL	Coppia alzatina laterali	€	116
		LAVABO		
	8200/SP	Soprapiano in ceramica bianco	€	250
		SPECCHIERA		
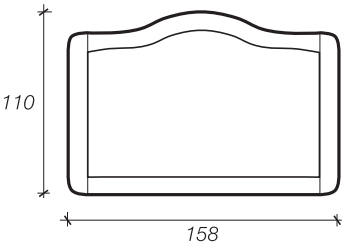	3012	In legno color noce	€	619
	3012/CO	Colorata	€	745

CASSIOPEA

SCHEMA MOBILE	ART.	DESCRIZIONE		PREZZO
		COMPOSIZIONE COMPLETA		
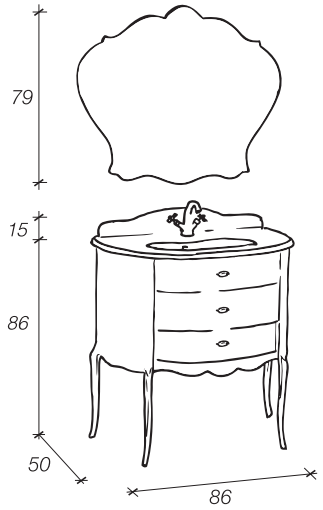	9020/LOX	Base in legno finitura laccato opaco bordeaux, piano in marmo Carrara, lavabo sottopiano e specchiera sagomata a filo lucido **Applique escluse**	€	2.807
		COMPOSIZIONE COMPLETA		
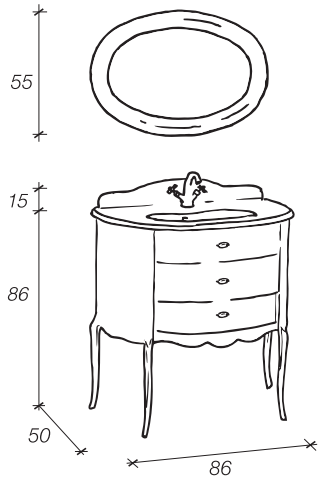	9020/LOE2	Base in legno finitura laccato opaco beige, piano in marmo travertino stuccato, lavabo sottopiano e specchiera ovale in legno finitura laccato opaco beige **Applique escluse**	€	3.075
		MOBILE BASE		
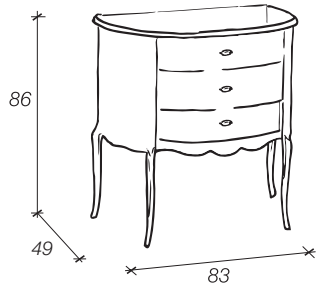	9021	In legno color noce	€	1.683
	9021/LO	Finitura laccato opaco (bianco/nero/bordeaux/beige)	€	1.795
	9021/LG	Finitura laccato opaco graffiato (bianco/nero/bordeaux/beige)	€	1.795
	9021/LL	Finitura laccato lucido (bianco/nero/bordeaux/beige)	€	2.677
	9021/MA	Finitura argento metallizzato	€	1.866
	9021/MO	Finitura oro metallizzato	€	1.866
		Pomolo standard Art. AB202PO/CR		
		PIANO - ALZATINA POSTERIORE COMPRESA		
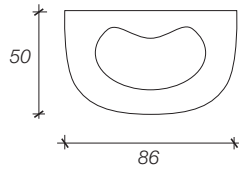	9022	Marmo Carrara	€	500
	9022/BA	Marmo bianco arabescato	€	988
	9022/BC	Marmo bianco cristallino	€	1.187
	9022/NM	Marmo nero marquinia	€	975
	9022/TR	Marmo travertino stuccato	€	563
	9022/VG	Marmo verde guatemala	€	1.187

CASSIOPEA

SCHEMA MOBILE	ART.	DESCRIZIONE		PREZZO
		PIANO - TOP INTEGRATI CON VASCA		
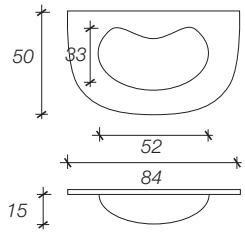	9023/CO	In vetro colorato c/lavabo 15 mm.	€	1.549
	9023/ME	In vetro metallizzato (oro e argento) c/lavabo 15 mm.	€	1.549
	9023/GOLD	In foglia oro c/lavabo 15 mm.	€	2.143
	9023/SILV	In foglia argento c/lavabo 15 mm.	€	2.143
		PIANO - TOP PER VASCA SOTTOPIANO		
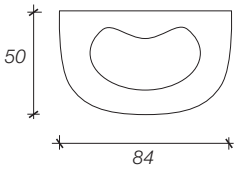	9024/PB	In vetro pasta bianca 18 mm.	€	1.173
	9024/CO	In vetro colorato 15 mm.	€	929
	9024/ME	In vetro metallizzato (oro e argento) 15 mm.	€	929
	9024/GOLD	In foglia oro 15 mm.	€	1.501
	9024/SILV	In foglia argento 15 mm.	€	1.501
		LAVABO (a fagiolo)		
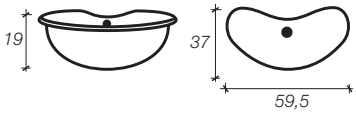	8202	Sottopiano in ceramica bianco	€	268
		SPECCHIERA		
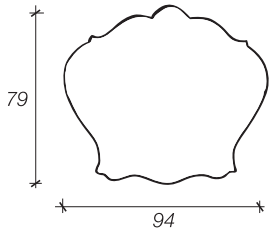	9025	Sagomata a filo lucido	€	244
		SPECCHIERA OVALE		
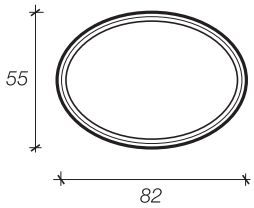	9026	In legno color noce	€	407
	9026/LO	Finitura laccato opaco (bianco/nero/bordeaux/beige)	€	449
	9026/LG	Finitura laccato opaco graffiato (bianco/nero/bordeaux/beige)	€	449
	9026/LL	Finitura laccato lucido (bianco/nero/bordeaux/beige)	€	775
	9026/MA	Finitura argento metallizzato	€	491
	9026/MO	Finitura oro metallizzato	€	491

CIPRO

SCHEMA MOBILE	ART.	DESCRIZIONE		PREZZO
		COMPOSIZIONE COMPLETA		
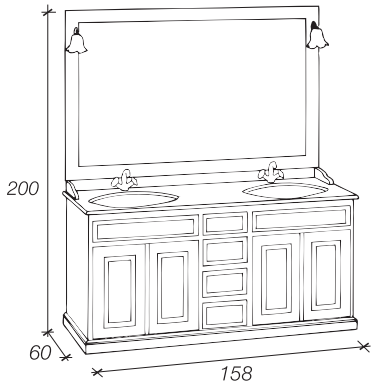	3045	Base in legno color noce piano in marmo bianco Carrara con alzatina incollata, N. 2 lavabi sottopiano, specchiera CIPRO in legno color noce **illuminazione applique bronzo comprese**	€	4.954
		MOBILE BASE		
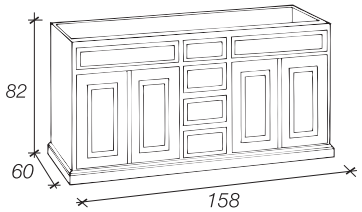	3046	In legno color noce	€	2.490
	3046/CO	Colorato	€	2.973
		PIANO - ALZATINA POSTERIORE COMPRESA H. 6 cm.		
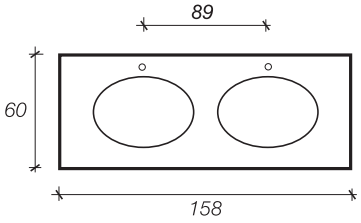	3047	Marmo bianco Carrara	€	1.145
	3047/BPL	Marmo bianco perlino	€	1.436
	3047/RL	Marmo rosa perlino	€	1.436
	3047/RP	Marmo rosa portogallo	€	1.654
	3047/GEL	Marmo giallo egiziano	€	1.434
	3047/TR	Marmo travertino stuccato	€	1.289
	3047/VG	Marmo verde guatemala	€	1.904
	3047/AL	Coppia alzatina laterali	€	116
		LAVABO		
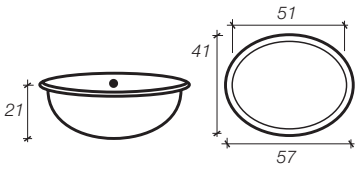	8200	Sottopiano in ceramica bianco	€	250
		SPECCHIERA		
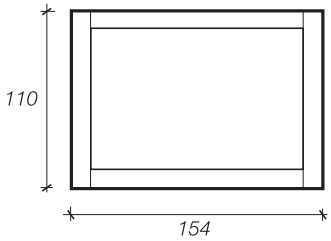	3048	In legno color noce	€	619
	3048/CO	Colorata	€	745

CRETA

SCHEMA MOBILE	ART.	DESCRIZIONE		PREZZO
		COMPOSIZIONE COMPLETA		
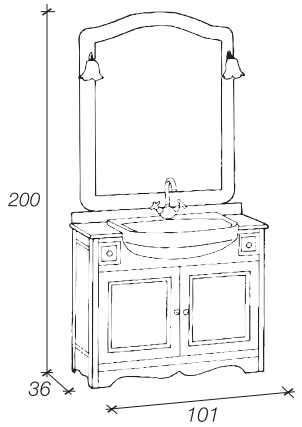	3025	Base in legno color noce piano in marmo bianco Carrara con alzatina incollata, lavabo semincasso specchiera GIGLIO A in legno color noce **illuminazione applique bronzo comprese**	€	2.191
		MOBILE BASE		
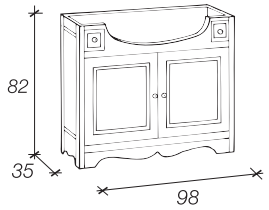	3026	In legno color noce	€	1.102
	3026/CO	Colorato	€	1.325
		PIANO - ALZATINA POSTERIORE COMPRESA H. 6 cm.		
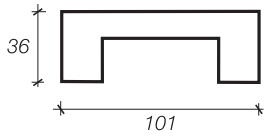	3027	Marmo bianco Carrara	€	262
	3027/BPL	Marmo bianco perlino	€	425
	3027/RL	Marmo rosa perlino	€	425
	3027/RP	Marmo rosa portogallo	€	488
	3027/GEL	Marmo giallo egiziano	€	488
	3027/TR	Marmo travertino stuccato	€	337
	3027/VG	Marmo verde guatemala	€	560
		LAVABO (per installazione su mobile)		
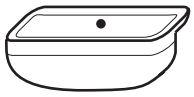	8201	Semincasso in ceramica bianco	€	269
		SPECCHIERA GIGLIO		
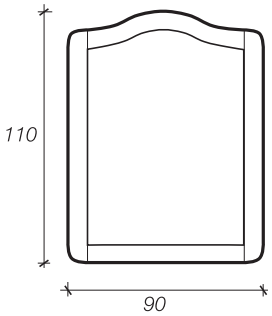 **A**	3020	In legno color noce	€	358
	3020/CO	Colorata	€	432

CYGNUS

SCHEMA MOBILE	ART.	DESCRIZIONE		PREZZO
		COMPOSIZIONE COMPLETA		
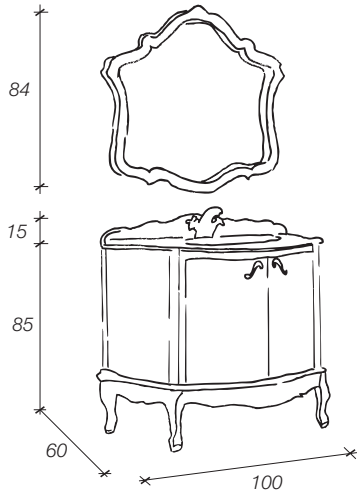	9030	Base in legno color noce, piano in marmo carrara, lavabo sottopiano e specchiera in legno color noce **Applique escluse**	€	2.731
	9030/LGN	Base in legno finitura laccato opaco graffiato nero, piano in marmo carrara, lavabo sottopiano e specchiera finitura laccato opaco graffiato nero **Applique escluse**	€	2.788
	9030/MA	Base in legno argento metallizzato, piano in marmo carrara, lavabo sottopiano e specchiera finitura argento metallizzato **Applique escluse**	€	2.873
		MOBILE BASE		
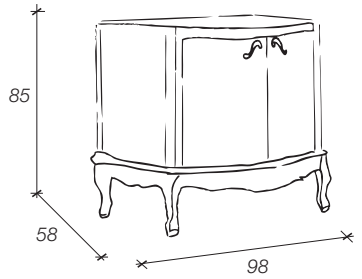	9031	In legno color noce	€	1.318
	9031/LO	Finitura laccato opaco (bianco/nero/bordeaux/beige)	€	1.346
	9031/LG	Finitura laccato opaco graffiato (bianco/nero/bordeaux/beige)	€	1.346
	9031/LL	Finitura laccato lucido (bianco/nero/bordeaux/beige)	€	2.177
	9031/MA	Finitura argento metallizzato	€	1.403
	9031/MO	Finitura oro metallizzato	€	1.403
		Maniglia standard Art. AB100MA/CR		
		PIANO - ALZATINA POSTERIORE COMPRESA		
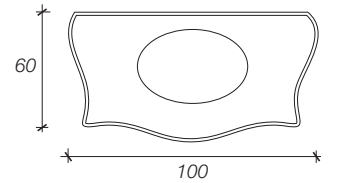	9032	Marmo Carrara	€	519
	9032/BA	Marmo bianco arabescato	€	1.004
	9032/BC	Marmo bianco cristallino	€	1.201
	9032/NM	Marmo nero marquinia	€	1.004
	9032/TR	Marmo travertino stuccato	€	582
	9032/VG	Marmo verde guatemala	€	1.201
		PIANO - TOP INTEGRATI CON VASCA		
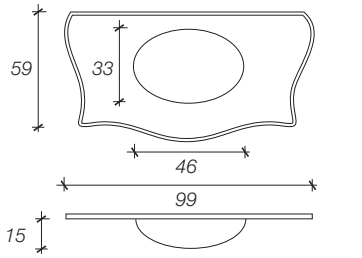	9033/PB	In vetro pasta bianca c/lavabo 18 mm.	€	2.371
	9033/CO	In vetro colorato c/lavabo 15 mm.	€	1.667
	9033/ME	In vetro metallizzato (oro e argento) c/lavabo 15 mm.	€	1.667
	9033/GOLD	In foglia oro c/lavabo 15 mm.	€	2.263
	9033/SILV	In foglia argento c/lavabo 15 mm.	€	2.263
		PIANO - TOP PER VASCA SOTTOPIANO		
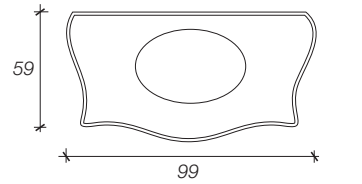	9034/PB	In vetro pasta bianca 18 mm.	€	1.436
	9034/CO	In vetro colorato 15 mm.	€	1.024
	9034/ME	In vetro metallizzato (oro e argento) 15 mm.	€	1.024
	9034/GOLD	In foglia oro 15 mm.	€	1.620
	9034/SILV	In foglia argento 15 mm.	€	1.620

CYGNUS

SCHEMA MOBILE	ART.	DESCRIZIONE		PREZZO
		LAVABO		
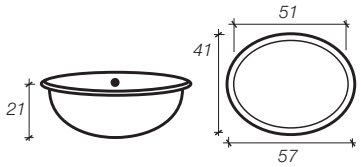	8200	Sottopiano in ceramica bianco	€	250
		SPECCHIERA		
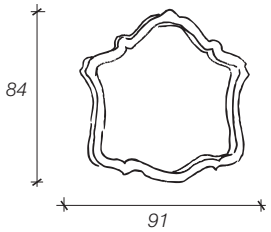	9035	In legno color noce	€	644
	9035/LO	Finitura laccato opaco (bianco/nero/bordeaux/beige)	€	673
	9035/LG	Finitura laccato opaco graffiato (bianco/nero/bordeaux/beige)	€	673
	9035/LL	Finitura laccato lucido (bianco/nero/bordeaux/beige)	€	1.047
	9035/MA	Finitura argento metallizzato	€	701
	9035/MO	Finitura oro metallizzato	€	701

DALÌ

SCHEMA MOBILE	ART.	DESCRIZIONE		PREZZO
		COMPOSIZIONE COMPLETA SOSPESA		
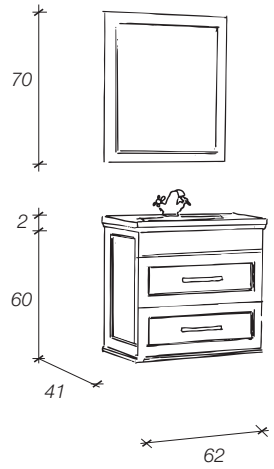	9180/F16	Base in frassino grigio scuro, piano in ceramica, specchiera in frassino grigio scuro, **Applique escluse** **Maniglia Art. AB104MA/CR**	€	2.200

		MOBILE BASE		
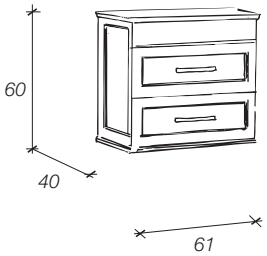	99181/F03	Frassino noce	€	1.256
	9181/F01	Frassino bianco	€	1.256
	9181/F02	Frassino nero	€	1.256
	9181/F04	Frassino violetto	€	1.256
	9181/F05	Frassino acquamarina	€	1.256
	9181/F06	Frassino avorio	€	1.256
	9181/F07	Frassino rosa	€	1.256
	9181/F08	Frassino celestino	€	1.256
	9181/F09	Frassino amaranto	€	1.256
	9181/F10	Frassino beige	€	1.256
	9181/F11	Frassino grigio	€	1.256
	9181/F12	Frassino corda	€	1.256
	9181/F15	Frassino moka	€	1.256
	9181/F16	Frassino grigio scuro	€	1.256
	9181/F17	Frassino verde bosco	€	1.256
	9181/F14	Frassino oro	€	1.274
	9181/F13	Frassino argento	€	1.274

Maniglia standard Art. AB102MA/CR

		PIANO		
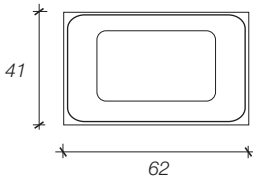	9182	In ceramica bianco h. 20 mm	€	472

*** Disponibile anche con 3 fori da richiedere al momento dell'ordine**

DALÌ

SCHEMA MOBILE	ART.	DESCRIZIONE		PREZZO
		SPECCHIERA		
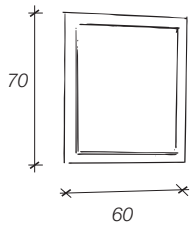	9183/F03	Frassino noce	€	354
	9183/F01	Frassino bianco	€	354
	9183/F02	Frassino nero	€	354
	9183/F04	Frassino violetto	€	354
	9183/F05	Frassino acquamarina	€	354
	9183/F06	Frassino avorio	€	354
	9183/F07	Frassino rosa	€	354
	9183/F08	Frassino celestino	€	354
	9183/F09	Frassino amaranto	€	354
	9183/F10	Frassino beige	€	354
	9183/F11	Frassino grigio	€	354
	9183/F12	Frassino corda	€	354
	9183/F15	Frassino moka	€	354
	9183/F16	Frassino grigio scuro	€	354
	9183/F17	Frassino verde bosco	€	354
	9183/F14	Frassino oro	€	401
	9183/F13	Frassino argento	€	401

COMPLEMENTI DALÌ

SCHEMA MOBILE	ART.	DESCRIZIONE		PREZZO
		VETRINA SOSPESA A DUE ANTE E UN CASSETTO		
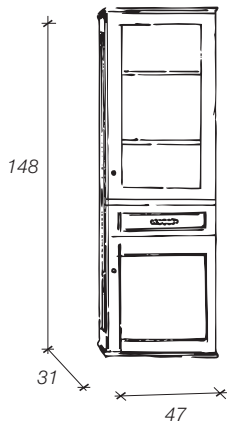	9184/F03	Frassino noce	€	1.489
	9184/F01	Frassino bianco	€	1.489
	9184/F02	Frassino nero	€	1.489
	9184/F04	Frassino violetto	€	1.489
	9184/F05	Frassino acquamarina	€	1.489
	9184/F06	Frassino avorio	€	1.489
	9184/F07	Frassino rosa	€	1.489
	9184/F08	Frassino celestino	€	1.489
	9184/F09	Frassino amaranto	€	1.489
	9184/F10	Frassino beige	€	1.489
	9184/F11	Frassino grigio	€	1.489
	9184/F12	Frassino corda	€	1.489
	9184/F15	Frassino moka	€	1.489
	9184/F16	Frassino grigio scuro	€	1.489
	9184/F17	Frassino verde bosco	€	1.489
	9184/F14	Frassino oro	€	1.585
	9184/F13	Frassino argento	€	1.585

Maniglia standard Art. AB102MA/CR

DIONISIO

SCHEMA MOBILE	ART.	DESCRIZIONE		PREZZO
		COMPOSIZIONE COMPLETA		
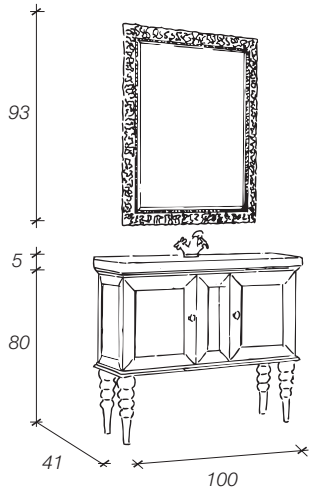	9230/LOX	Base in legno finitura laccato opaco bordeaux, piano in ceramica, specchiera finitura argento e bolo **Applique escluse**	€	2.911
		COMPOSIZIONE COMPLETA SOSPESA		
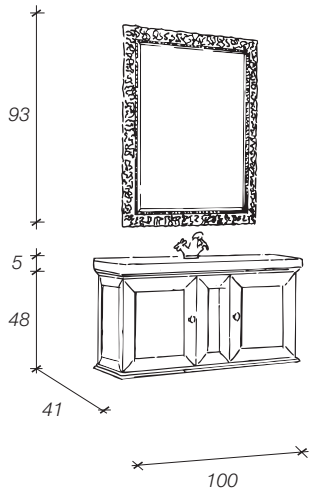	9230S/LOX	Base sospesa in legno finitura laccato opaco bordeaux, piano in ceramica, specchiera finitura argento e bolo **Applique escluse**	€	2.698
		MOBILE BASE		
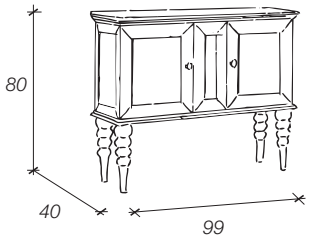	9231/LO	Finitura laccato opaco (bianco/nero/bordeaux/beige/glicine)	€	1.884
	9231/LG	Finitura laccato opaco graffiato (bianco/nero/bordeaux/beige/glicine)	€	1.884
	9231/LL	Finitura laccato lucido (bianco/nero/bordeaux/beige/glicine)	€	2.498
		Pomolo standard Art. AB205PO/CH/TR		
		MOBILE BASE SOSPESO		
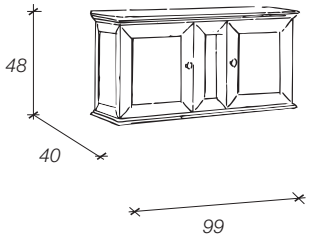	9231S/LO	Finitura laccato opaco (bianco/nero/bordeaux/beige/glicine)	€	1.671
	9231S/LG	Finitura laccato opaco graffiato (bianco/nero/bordeaux/beige/glicine)	€	1.671
	9231S/LL	Finitura laccato lucido (bianco/nero/bordeaux/beige/glicine)	€	2.338
		Pomolo standard Art. AB205PO/CH/TR		

DIONISIO

SCHEMA MOBILE	ART.	DESCRIZIONE		PREZZO
		PIANO		
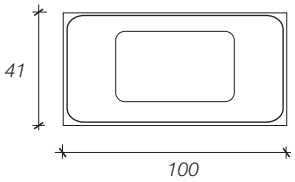	9232	In ceramica bianco h. 50 mm	€	643
		***Disponibile solo monoforo**		
		SPECCHIERA		
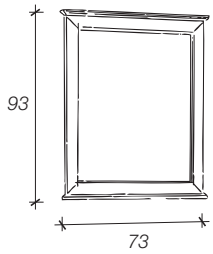	9233/LO	Finitura laccato opaco (bianco/nero/bordeaux/beige/glicine)	€	495
	9233/LG	Finitura laccato opaco graffiato (bianco/nero/bordeaux/beige/glicine)	€	495
	9233/LL	Finitura laccato lucido (bianco/nero/bordeaux/beige/glicine)	€	655
		SPECCHIERA		
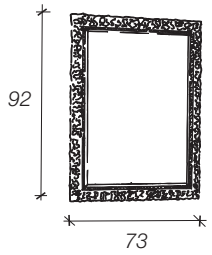	V3812	Finitura argento e bolo	€	384

EROS

SCHEMA MOBILE	ART.	DESCRIZIONE		PREZZO
		COMPOSIZIONE COMPLETA		
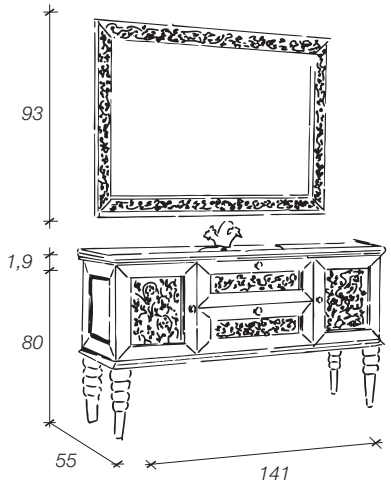	9200/LLBE	Base in legno finitura laccato lucido bianco **con inserti floreali in ecopelle,** piano in vetro pasta bianca c/lavabo integrato 18 mm, specchiera finitura laccata lucido bianco **con inserti floreali in ecopelle,** **Applique escluse**	€	7.367
		COMPOSIZIONE COMPLETA SOSPESA		
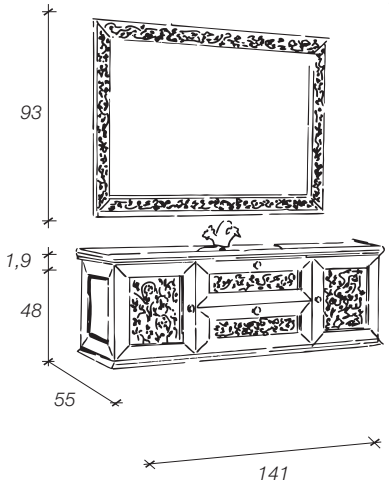	9200S/LLBE	Base sospesa in legno finitura laccato lucido bianco **con inserti floreali in ecopelle,** piano in vetro pasta bianca c/lavabo integrato 18 mm, specchiera finitura laccata lucido bianco **con inserti floreali in ecopelle,** **Applique escluse**	€	7.233
		MOBILE BASE		
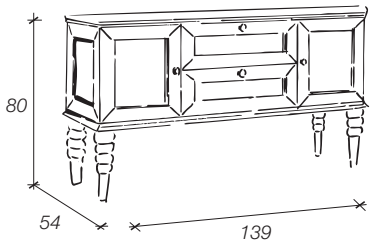	9201/LO	Finitura laccato opaco (bianco/nero/bordeaux/beige/glicine)	€	2.472
	9201/LG	Finitura laccato opaco graffiato (bianco/nero/bordeaux/beige/glicine)	€	2.472
	9201/LL	Finitura laccato lucido (bianco/nero/bordeaux/beige/glicine)	€	3.140
		Escluso inserti floreali in ecopelle **Pomolo standard Art. AB205PO/CH/TR**		
		MOBILE BASE SOSPESO		
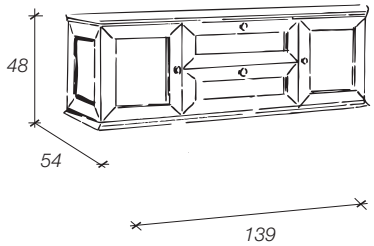	9201S/LO	Finitura laccato opaco (bianco/nero/bordeaux/beige/glicine)	€	2.205
	9201S/LG	Finitura laccato opaco graffiato (bianco/nero/bordeaux/beige/glicine)	€	2.205
	9201S/LL	Finitura laccato lucido (bianco/nero/bordeaux/beige/glicine)	€	3.006
		Escluso inserti floreali in ecopelle **Pomolo standard Art. AB205PO/CH/TR**		

EROS

SCHEMA MOBILE	ART.	DESCRIZIONE		PREZZO
		PIANO - ALZATINA POSTERIORE COMPRESA		
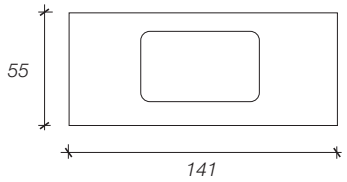	9202	Marmo Carrara	€	687
	9202/BA	Marmo bianco arabescato	€	1.248
	9202/BC	Marmo bianco cristallino	€	1.529
	9202/NM	Marmo nero marquinia	€	1.248
	9202/TR	Marmo travertino stuccato	€	776
	9202/VG	Marmo verde guatemala	€	1.529
		PIANO - TOP INTEGRATI CON VASCA		
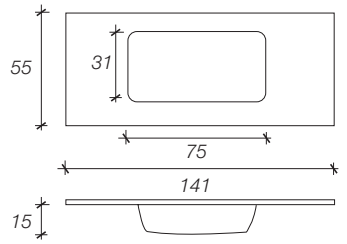	9203/PB	In vetro pasta bianca c/lavabo 18 mm.	€	2.502
	9203/CO	In vetro colorato c/lavabo 15 mm.	€	1.728
	9203/ME	In vetro metallizzato (oro e argento) c/lavabo 15 mm.	€	1.728
	9203/GOLD	In foglia oro c/lavabo 15 mm.	€	2.620
	9203/SILV	In foglia argento c/lavabo 15 mm.	€	2.620
		*** Per Vetro in pasta bianca misure lavello L.58 P.32**		
		PIANO - TOP PER VASCA SOTTOPIANO		
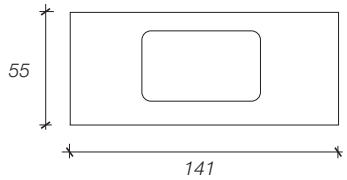	9204/PB	In vetro pasta bianca 18 mm.	€	1.631
	9204/CO	In vetro colorato 15 mm.	€	1.108
	9204/ME	In vetro metallizzato (oro e argento) 15 mm.	€	1.108
	9204/GOLD	In foglia oro 15 mm.	€	1.870
	9204/SILV	In foglia argento 15 mm.	€	1.870
		PIANO - TOP PER VASCA DA APPOGGIO		
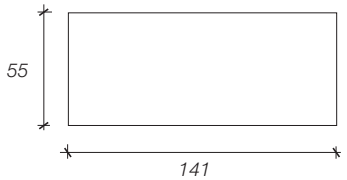	9205/PB	In vetro pasta bianca 18 mm.	€	1.631
	9205/CO	In vetro colorato 15 mm.	€	1.108
	9205/ME	In vetro metallizzato (oro e argento) 15 mm.	€	1.108
	9205/GOLD	In foglia oro 15 mm.	€	1.870
	9205/SILV	In foglia argento 15 mm.	€	1.870
		LAVABO		
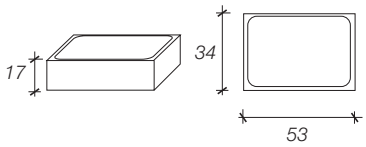	8304	Sottopiano in ceramica bianco	€	373
		LAVABO DA APPOGGIO		
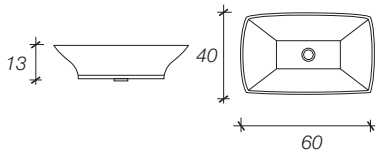	8305	In ceramica bianco	€	561
		SPECCHIERA		
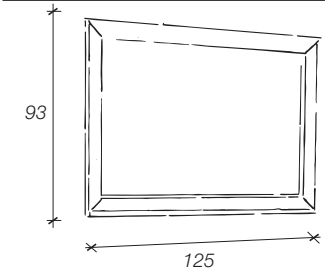	9206/LO	Finitura laccato opaco (bianco/nero/bordeaux/beige/glicine)	€	668
	9206/LG	Finitura laccato opaco graffiato (bianco/nero/bordeaux/beige/glicine)	€	668
	9206/LL	Finitura laccato lucido (bianco/nero/bordeaux/beige/glicine)	€	908
		Escluso inserti floreali in ecopelle		
		INSERTI IN ECOPELLE		
	9208/P/AN	Inserti per anta cad. +	€	154
	9208/P/SP	Inserti per specchiera +	€	201

SCHEMA MOBILE	ART.	DESCRIZIONE		PREZZO
		COLONNA DUE ANTE E UN CASSETTO		
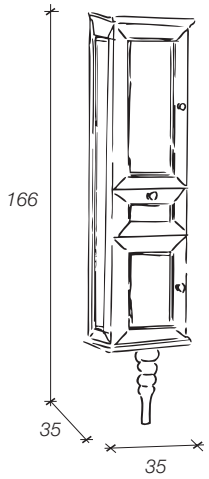	9207/LO	Finitura laccato opaco (bianco/nero/bordeaux/beige/glicine)	€	1.671
	9207/LG	Finitura laccato opaco graffiato (bianco/nero/bordeaux/beige/glicine)	€	1.804
	9207/LL	Finitura laccato lucido (bianco/nero/bordeaux/beige/glicine)	€	2.472

Escluso inserti floreali in ecopelle

Pomolo standard Art. AB205PO/CH/TR

		COLONNA DUE ANTE E UN CASSETTO SOSPESA		
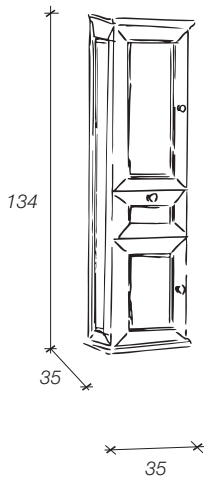	9207S/LO	Finitura laccato opaco (bianco/nero/bordeaux/beige/glicine)	€	1.590
	9207S/LG	Finitura laccato opaco graffiato (bianco/nero/bordeaux/beige/glicine)	€	1.724
	9207S/LL	Finitura laccato lucido (bianco/nero/bordeaux/beige/glicine)	€	2.391

Escluso inserti floreali in ecopelle

Pomolo standard Art. AB205PO/CH/TR

GIGLIO

SCHEMA MOBILE	ART.	DESCRIZIONE		PREZZO
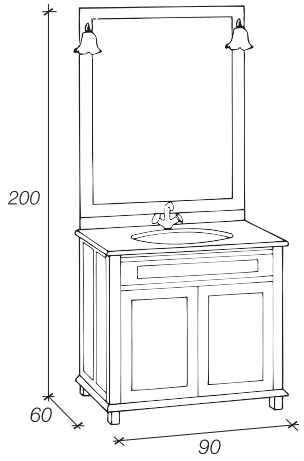		**COMPOSIZIONE COMPLETA**		
	3017	Base in legno color noce	€	2.428
		piano in marmo bianco Carrara con alzatina incollata, lavabo sottopiano		
		specchiera GIGLIO B in legno color noce		
		illuminazione applique bronzo comprese		
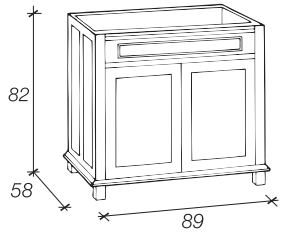		**MOBILE BASE**		
	3018	In legno color noce	€	1.115
	3018/CO	Colorato	€	1.363
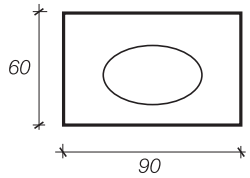		**PIANO** - ALZATINA POSTERIORE COMPRESA H. 6 cm.		
	3019	Marmo bianco Carrara	€	504
	3019/BPL	Marmo bianco perlino	€	771
	3019/RL	Marmo rosa perlino	€	771
	3019/RP	Marmo rosa portogallo	€	923
	3019/GEL	Marmo giallo egiziano	€	771
	3019/TR	Marmo travertino stuccato	€	701
	3019/VG	Marmo verde guatemala	€	1.063
	3019/AL	Coppia alzatina laterali	€	112
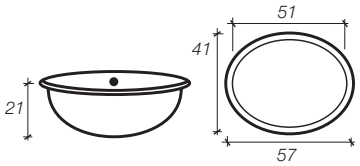		**LAVABO**		
	8200	Sottopiano in ceramica bianco	€	250
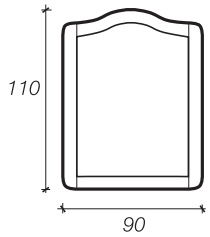 **A**	**A**	**B** **SPECCHIERA**		
	3020	3020/BIS In legno color noce	€	359
	3020/CO	3020/COBIS Colorata	€	434
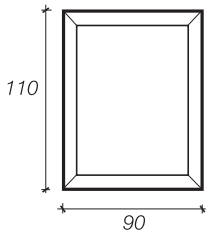 **B**				

HYDRA

SCHEMA MOBILE	ART.	DESCRIZIONE		PREZZO
		COMPOSIZIONE COMPLETA		
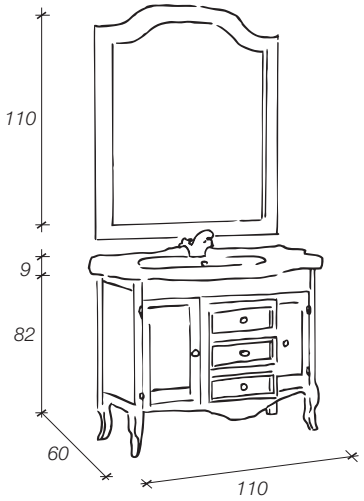	9040/F03	Base in frassino noce, piano in ceramica, specchiera in frassino noce **Applique escluse**	€	2.800

		COMPOSIZIONE COMPLETA		
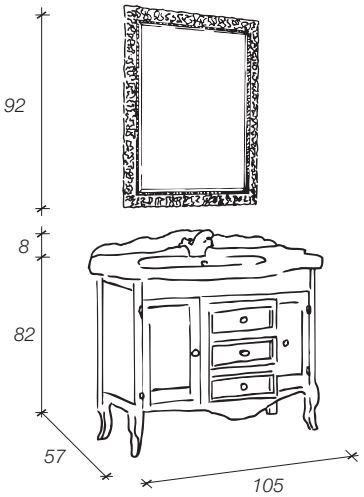	9040/F06	Base in frassino avorio, piano in marmo travertino stuccato, lavabo sottopiano, specchiera finitura argento e bolo, **Applique escluse** **Pomolo Art. AB201PO/CR**	€	2.862

		MOBILE BASE		
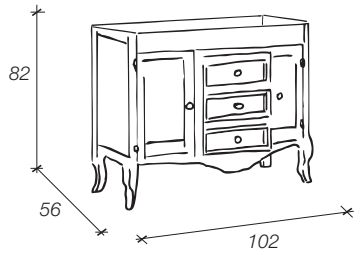	9041/F03	Frassino noce	€	1.578
	9041/F01	Frassino bianco	€	1.578
	9041/F02	Frassino nero	€	1.578
	9041/F04	Frassino violetto	€	1.578
	9041/F05	Frassino acquamarina	€	1.578
	9041/F06	Frassino avorio	€	1.578
	9041/F07	Frassino rosa	€	1.578
	9041/F08	Frassino celestino	€	1.578
	9041/F09	Frassino amaranto	€	1.578
	9041/F10	Frassino beige	€	1.578
	9041/F11	Frassino grigio	€	1.578
	9041/F12	Frassino corda	€	1.578
	9041/F15	Frassino moka	€	1.578
	9041/F16	Frassino grigio scuro	€	1.578
	9041/F17	Frassino verde bosco	€	1.578
	9041/F14	Frassino oro	€	1.672
	9041/F13	Frassino argento	€	1.672

Pomolo standard Art. AB200PO/CB

HYDRA

SCHEMA MOBILE	ART.	DESCRIZIONE		PREZZO
		PIANO - ALZATINA POSTERIORE COMPRESA		
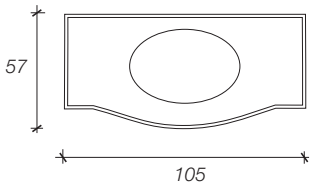	9042	Marmo Carrara	€	582
	9042/BA	Marmo bianco arabescato	€	1.066
	9042/BC	Marmo bianco cristallino	€	1.264
	9042/NM	Marmo nero marquinia	€	991
	9042/TR	Marmo travertino stuccato	€	620
	9042/VG	Marmo verde guatemala	€	1.264
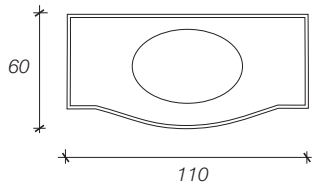		**PIANO**		
	9043	In ceramica bianco h. 90 mm	€	818
		*** Disponibile anche con 3 fori da richiedere al momento dell'ordine**		
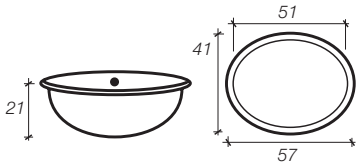		**LAVABO**		
	8200	Sottopiano in ceramica bianco	€	250
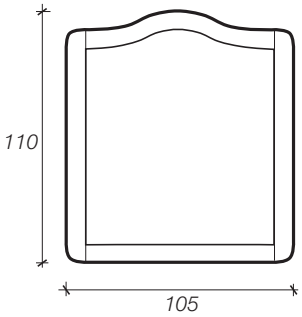		**SPECCHIERA**		
	9016/F03	Frassino noce	€	404
	9016/F01	Frassino bianco	€	404
	9016/F02	Frassino nero	€	404
	9016/F04	Frassino violetto	€	404
	9016/F05	Frassino acquamarina	€	404
	9016/F06	Frassino avorio	€	404
	9016/F07	Frassino rosa	€	404
	9016/F08	Frassino celestino	€	404
	9016/F09	Frassino amaranto	€	404
	9016/F10	Frassino beige	€	404
	9016/F11	Frassino grigio	€	404
	9016/F12	Frassino corda	€	404
	9016/F15	Frassino moka	€	404
	9016/F16	Frassino grigio scuro	€	404
	9016/F17	Frassino verde bosco	€	404
	9016/F14	Frassino oro	€	452
	9016/F13	Frassino argento	€	452
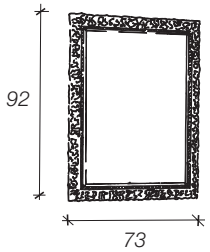		**SPECCHIERA**		
	V3812	Finitura argento e bolo	€	384

LAMPEDUSA

SCHEMA MOBILE	ART.	DESCRIZIONE		PREZZO
		COMPOSIZIONE COMPLETA		
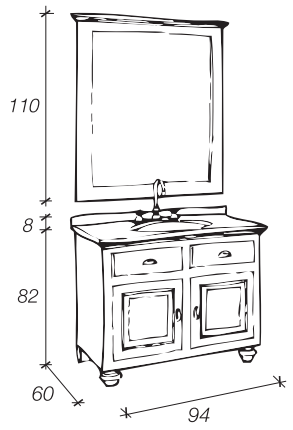	3130/GRA	Base in legno finitura avorio graffiato, cassetti finti piano in marmo bianco Carrara con alzatina incollata, lavabo sottopiano specchiera LAMPEDUSA in legno finitura avorio graffiato **Applique escluse**	€	3.024
	8125/GRA	Mobiletto in legno quattro cassetti e un anta finitura avorio graffiato	€	1.849
	8114/GRA	Porta biancheria in legno finitura avorio graffiato	€	1.098
		MOBILE BASE cassetti finti		
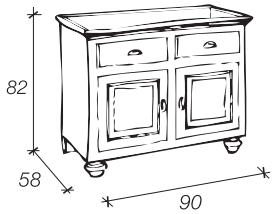	3131	In legno color noce	€	1.217
	3131/CO	Colorato	€	1.516
	3131/GRA	Finitura avorio graffiato / bianco graffiato	€	1.645
		PIANO - ALZATINA POSTERIORE COMPRESA H. 6 cm.		
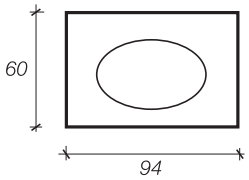	3132	Marmo bianco Carrara	€	557
	3132/BPL	Marmo bianco perlino	€	848
	3132/RL	Marmo rosa perlino	€	848
	3132/RP	Marmo rosa portogallo	€	1.017
	3132/GEL	Marmo giallo egiziano	€	848
	3132/TR	Marmo travertino stuccato	€	771
	3132/AL	Coppia alzatina laterali	€	112
		LAVABO		
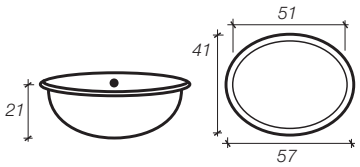	8200	Sottopiano in ceramica bianco	€	250
		SPECCHIERA		
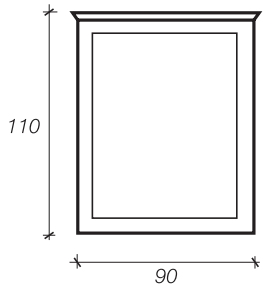	3133	In legno color noce	€	451
	3133/CO	Colorata	€	542
	3133/GRA	Finitura avorio graffiato / bianco graffiato	€	572

SCHEMA MOBILE	ART.	DESCRIZIONE		PREZZO
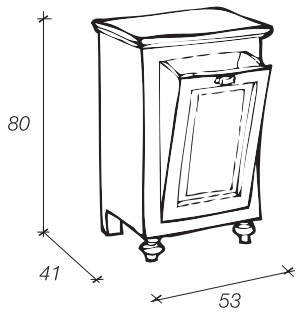		**PORTA BIANCHERIA**		
	8114	In legno color noce	€	872
	8114/CO	Colorato	€	1.045
	8114/GRA	Finitura avorio graffiato / bianco graffiato	€	1.098
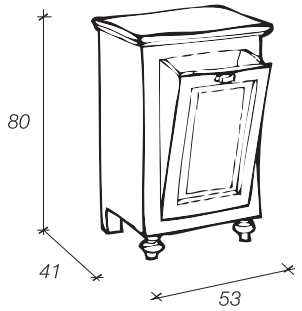		**PORTA BIANCHERIA CON PIANO IN MARMO**		
	8115	In legno color noce	€	923
	8115/CO	Colorato	€	1.109
	8115/GRA	Finitura avorio graffiato / bianco graffiato	€	1.165
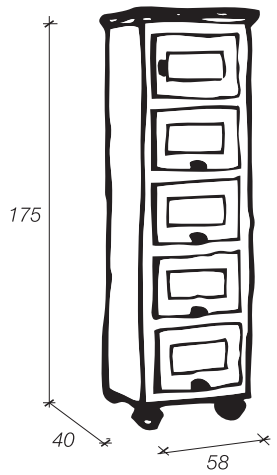		**MOBILETTO QUATTRO CASSETTI E UN ANTA**		
	8125	In legno color noce	€	1.463
	8125/CO	Colorato	€	1.755
	8125/GRA	Finitura avorio graffiato / bianco graffiato	€	1.849

LIBRA

SCHEMA MOBILE	ART.	DESCRIZIONE		PREZZO
		COMPOSIZIONE COMPLETA		
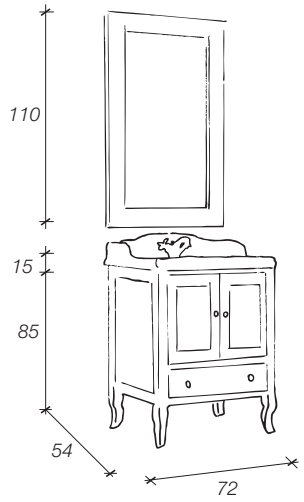	9050	Base in legno massello intarsiato piano in ceramica e specchiera in legno massello intarsiato **Applique escluse**	€	2.250
		MOBILE BASE		
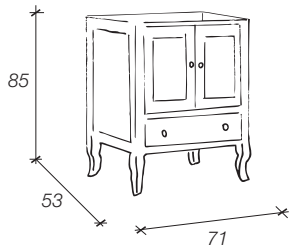	9051	In legno massello intarsiato **Pomolo standard Art. AB200PO/CB**	€	1.188
		PIANO		
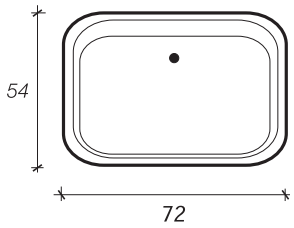	9052	In ceramica h. 150 mm *** Disponibile anche con 3 fori da richiedere al momento dell'ordine**	€	666
		SPECCHIERA		
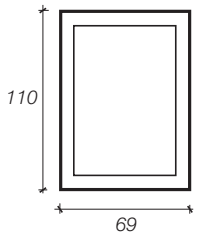	9053	In legno massello intarsiato	€	396

COMPLEMENTI LIBRA

SCHEMA MOBILE	ART.	DESCRIZIONE		PREZZO
		VETRINETTA AD UN ANTA E UN CASSETTO		
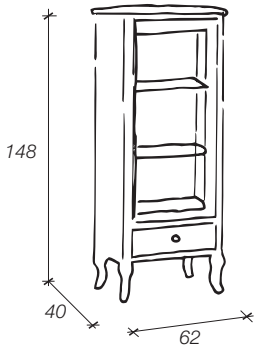	9054	In legno massello intarsiato	€	1.363

LINOSA 2

SCHEMA MOBILE	ART.	DESCRIZIONE		PREZZO
		COMPOSIZIONE COMPLETA		
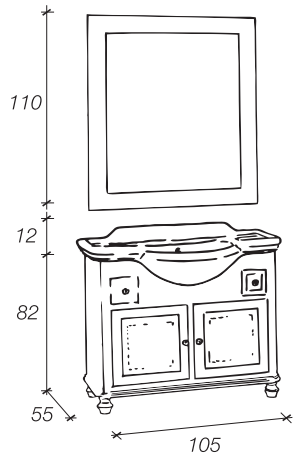	3264	Base in legno massello intarsiato piano in ceramica specchiera LINOSA in legno massello intarsiato **Applique escluse**	€	2.381
		MOBILE BASE		
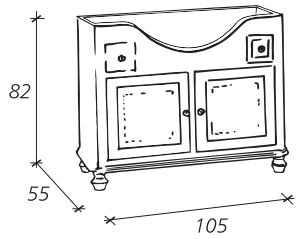	3265	In legno massello intarsiato	€	1.265
		PIANO		
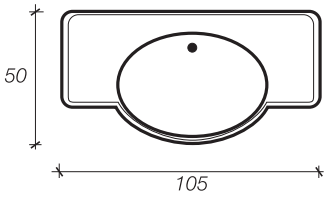	3266	In ceramica h. 120 mm	€	663
		*** Disponibile anche con 3 fori da richiedere al momento dell'ordine**		
		SPECCHIERA		
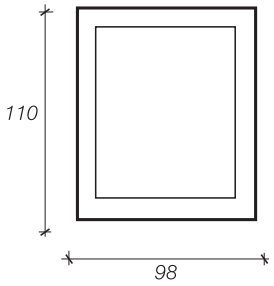	3267	In legno massello intarsiato	€	453

LINOSA 3

SCHEMA MOBILE	ART.	DESCRIZIONE		PREZZO
		COMPOSIZIONE COMPLETA		
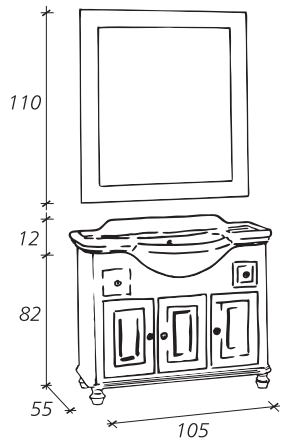	3268	Base in legno massello intarsiato piano in ceramica specchiera LINOSA in legno massello intarsiato **Applique escluse**	€	2.510
		MOBILE BASE		
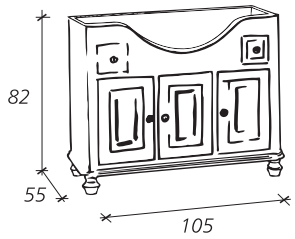	3269	In legno massello intarsiato	€	1.394
		PIANO		
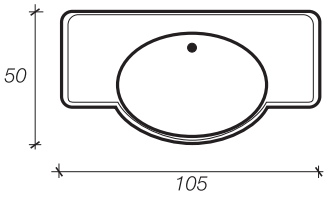	3266	In ceramica h. 120 mm	€	663
		*** Disponibile anche con 3 fori da richiedere al momento dell'ordine**		
		SPECCHIERA		
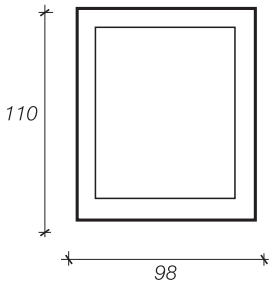	3267	In legno massello intarsiato	€	453

COMPLEMENTI LINOSA

SCHEMA MOBILE	ART.	DESCRIZIONE		PREZZO
		SETTIMINO		
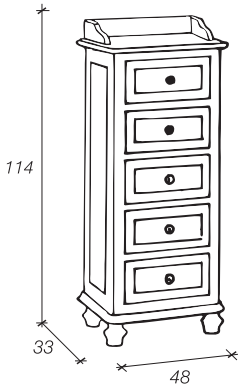	3270	In legno massello intarsiato	€	1.289

LYRA

SCHEMA MOBILE	ART.	DESCRIZIONE		PREZZO
		COMPOSIZIONE COMPLETA		
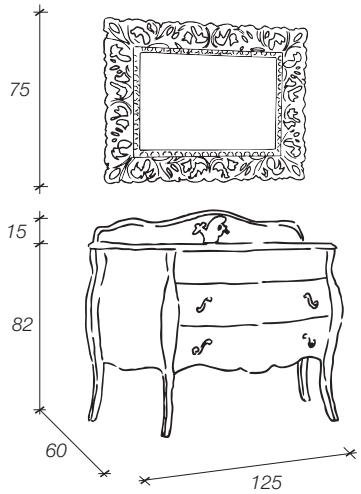	9060/LLN	Base in legno finitura laccato lucido nero, piano marmo carrara, lavabo sottopiano e specchiera in legno intagliato, finitura argento **Applique escluse**	€	4.449
	9060/LLX	Base in legno finitura laccato lucido bordeaux, piano in vetro metallizzato oro c/lavabo integrato 15 mm. e specchiera in legno intagliato, finitura oro **Applique escluse**	€	5.108
		MOBILE BASE		
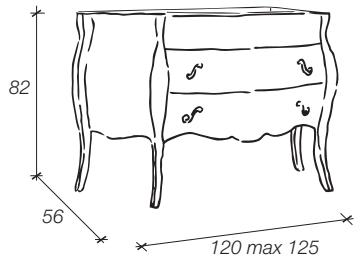	9061/LO	Finitura laccato opaco (bianco/nero/bordeaux/beige)	€	2.020
	9061/LG	Finitura laccato opaco graffiato (bianco/nero/bordeaux/beige)	€	2.020
	9061/LL	Finitura laccato lucido (bianco/nero/bordeaux/beige)	€	2.915
	9061/MA	Finitura argento metallizzato	€	2.070
	9061/MO	Finitura oro metallizzato	€	2.070
	Maniglia standard Art. AB100MA/CR			
		PIANO - ALZATINA POSTERIORE COMPRESA		
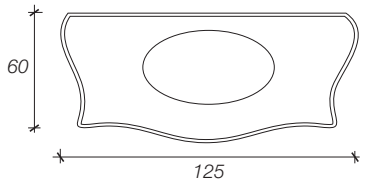	9062	Marmo Carrara	€	669
	9062/BA	Marmo bianco arabescato	€	1.215
	9062/BC	Marmo bianco cristallino	€	1.487
	9062/NM	Marmo nero marquinia	€	1.215
	9062/TR	Marmo travertino stuccato	€	756
	9062/VG	Marmo verde guatemala	€	1.487
		PIANO - TOP INTEGRATI CON VASCA		
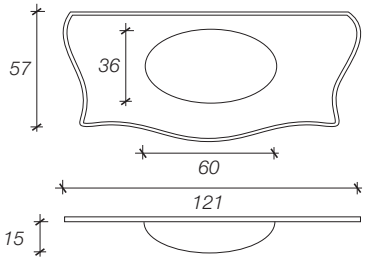	9063/PB	In vetro pasta bianca c/lavabo 18 mm.	€	2.295
	9063/CO	In vetro colorato c/lavabo 15 mm.	€	1.578
	9063/ME	In vetro metallizzato (oro e argento) c/lavabo 15 mm.	€	1.578
	9063/GOLD	In foglia oro c/lavabo 15 mm.	€	2.454
	9063/SILV	In foglia argento c/lavabo 15 mm.	€	2.454
		PIANO - TOP PER VASCA SOTTOPIANO		
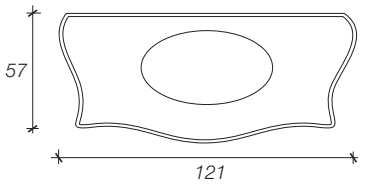	9064/PB	In vetro pasta bianca 18 mm.	€	1.431
	9064/CO	In vetro colorato 15 mm.	€	971
	9064/ME	In vetro metallizzato (oro e argento) 15 mm.	€	971
	9064/GOLD	In foglia oro 15 mm.	€	1.718
	9064/SILV	In foglia argento 15 mm.	€	1.718

LYRA

SCHEMA MOBILE	ART.	DESCRIZIONE		PREZZO
		LAVABO		
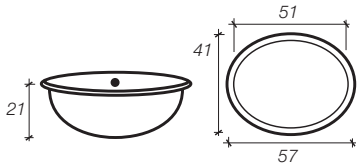	8200	Sottopiano in ceramica bianco	€	250
		SPECCHIERA		
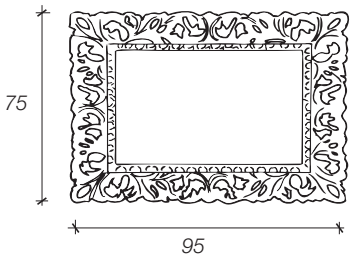	9005/GOLD	In legno intagliato, finitura oro	€	615
	9005/SILV	In legno intagliato, finitura argento	€	615

LYRA 100 CM

SCHEMA MOBILE	ART.	DESCRIZIONE		PREZZO
		COMPOSIZIONE COMPLETA		
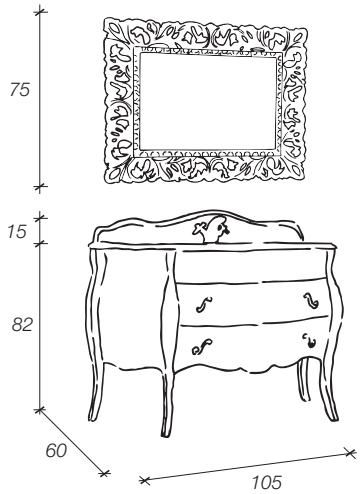	9140/LOB	Base in legno finitura laccato opaco bianco, piano in vetro colorato bordeaux c/lavabo integrato 15 mm. c/alzatina e specchiera in legno intagliato finitura laccato lucido bordeaux **Applique escluse** **Maniglia Art. AB106MA/SILV**	€	5.403
		MOBILE BASE		
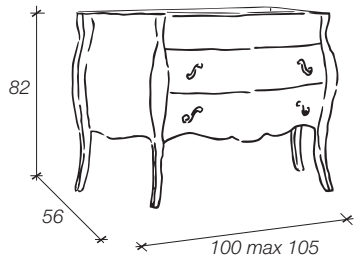	9141/LO	Finitura laccato opaco (bianco/nero/bordeaux/beige)	€	1.898
	9141/LG	Finitura laccato opaco graffiato (bianco/nero/bordeaux/beige)	€	1.898
	9141/LL	Finitura laccato lucido (bianco/nero/bordeaux/beige)	€	2.693
	9141/MA	Finitura argento metallizzato	€	1.947
	9141/MO	Finitura oro metallizzato	€	1.947
		Maniglia standard Art. AB100MA/CR		
		PIANO - ALZATINA POSTERIORE COMPRESA		
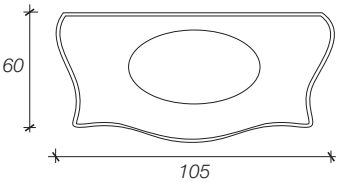	9142	Marmo Carrara	€	631
	9142/BA	Marmo bianco arabescato	€	1.145
	9142/BC	Marmo bianco cristallino	€	1.402
	9142/NM	Marmo nero marquinia	€	1.145
	9142/TR	Marmo travertino stuccato	€	713
	9142/VG	Marmo verde guatemala	€	1.402
		PIANO - TOP INTEGRATI CON VASCA		
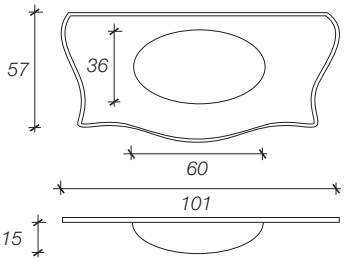	9143/PB	In vetro pasta bianca c/lavabo 18 mm.	€	2.295
	9143/CO	In vetro colorato c/lavabo 15 mm.	€	1.578
	9143/ME	In vetro metallizzato (oro e argento) c/lavabo 15 mm.	€	1.578
	9143/GOLD	In foglia oro c/lavabo 15 mm.	€	2.454
	9143/SILV	In foglia argento c/lavabo 15 mm.	€	2.454
		PIANO - TOP PER VASCA SOTTOPIANO		
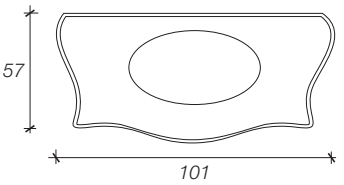	9144/PB	In vetro pasta bianca 18 mm.	€	1.431
	9144/CO	In vetro colorato 15 mm.	€	971
	9144/ME	In vetro metallizzato (oro e argento) 15 mm.	€	971
	9144/GOLD	In foglia oro 15 mm.	€	1.718
	9144/SILV	In foglia argento 15 mm.	€	1.718

LYRA 100 CM

SCHEMA MOBILE	ART.	DESCRIZIONE		PREZZO
		ALZATINA		
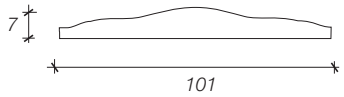	9143/AL	Posteriore in vetro pasta bianca, colorato e metallizzato	€	807
	9143/ALGS	Posteriore in vetro foglia oro o foglia argento	€	730
		LAVABO		
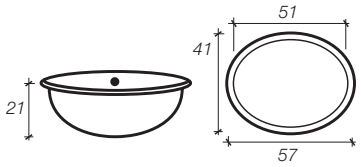	8200	Sottopiano in ceramica bianco	€	250
		SPECCHIERA		
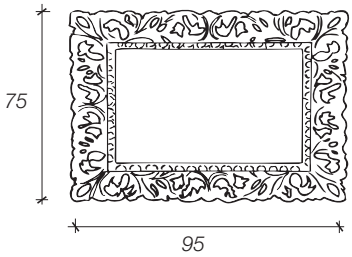	9133/LLB	In legno intagliato, finitura laccato lucido bianco	€	608
	9133/LLX	In legno intagliato, finitura laccato lucido bordeaux	€	608

MAGRITTE

SCHEMA MOBILE	ART.	DESCRIZIONE		PREZZO
		COMPOSIZIONE COMPLETA SOSPESA		
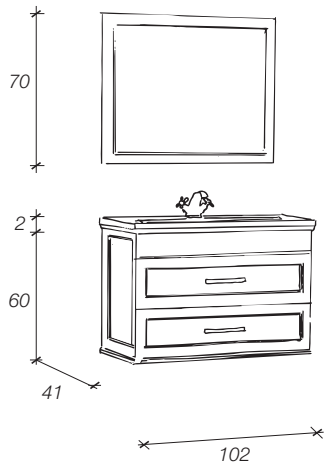	9170/F17	Base in frassino verde bosco, piano in ceramica, specchiera in frassino verde bosco **Applique escluse**	€	2.572

		MOBILE BASE		
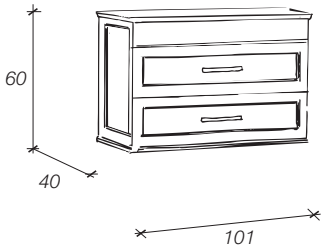	9171/F03	Frassino noce	€	1.534
	9171/F01	Frassino bianco	€	1.534
	9171/F02	Frassino nero	€	1.534
	9171/F04	Frassino violetto	€	1.534
	9171/F05	Frassino acquamarina	€	1.534
	9171/F06	Frassino avorio	€	1.534
	9171/F07	Frassino rosa	€	1.534
	9171/F08	Frassino celestino	€	1.534
	9171/F09	Frassino amaranto	€	1.534
	9171/F10	Frassino beige	€	1.534
	9171/F11	Frassino grigio	€	1.534
	9171/F12	Frassino corda	€	1.534
	9171/F15	Frassino moka	€	1.534
	9171/F16	Frassino grigio scuro	€	1.534
	9171/F17	Frassino verde bosco	€	1.534
	9171/F14	Frassino oro	€	1.651
	9171/F13	Frassino argento	€	1.651

Maniglia standard Art. AB102MA/CR

		PIANO		
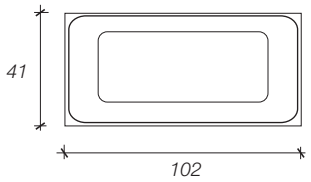	9172	In ceramica bianco h. 20 mm	€	637

*** Disponibile anche con 3 fori da richiedere al momento dell'ordine**

MAGRITTE

SCHEMA MOBILE	ART.	DESCRIZIONE		PREZZO
		SPECCHIERA		
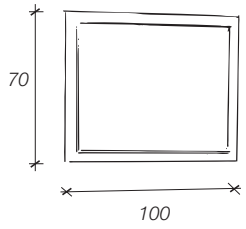	9173/F03	Frassino noce	€	401
	9173/F01	Frassino bianco	€	401
	9173/F02	Frassino nero	€	401
	9173/F04	Frassino violetto	€	401
	9173/F05	Frassino acquamarina	€	401
	9173/F06	Frassino avorio	€	401
	9173/F07	Frassino rosa	€	401
	9173/F08	Frassino celestino	€	401
	9173/F09	Frassino amaranto	€	401
	9173/F10	Frassino beige	€	401
	9173/F11	Frassino grigio	€	401
	9173/F12	Frassino corda	€	401
	9173/F15	Frassino moka	€	401
	9173/F16	Frassino grigio scuro	€	401
	9173/F17	Frassino verde bosco	€	401
	9173/F14	Frassino oro	€	448
	9173/F13	Frassino argento	€	448

COMPLEMENTI MAGRITTE

SCHEMA MOBILE	ART.	DESCRIZIONE		PREZZO
		VETRINA SOSPESA CON VETRO		
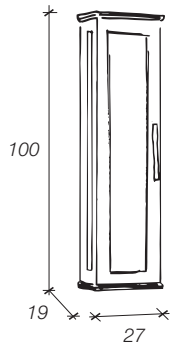	9174/F03	Frassino noce	€	968
	9174/F01	Frassino bianco	€	968
	9174/F02	Frassino nero	€	968
	9174/F04	Frassino violetto	€	968
	9174/F05	Frassino acquamarina	€	968
	9174/F06	Frassino avorio	€	968
	9174/F07	Frassino rosa	€	968
	9174/F08	Frassino celestino	€	968
	9174/F09	Frassino amaranto	€	968
	9174/F10	Frassino beige	€	968
	9174/F11	Frassino grigio	€	968
	9174/F12	Frassino corda	€	968
	9174/F15	Frassino moka	€	968
	9174/F16	Frassino grigio scuro	€	968
	9174/F17	Frassino verde bosco	€	968
	9174/F14	Frassino oro	€	1.062
	9174/F13	Frassino argento	€	1.062

Maniglia standard Art. 102MA/CR

MAIORCA

SCHEMA MOBILE	ART.	DESCRIZIONE		PREZZO
		COMPOSIZIONE COMPLETA		
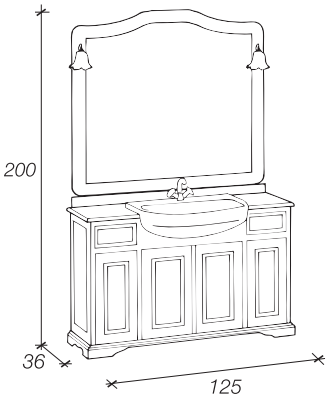	3029	Base in legno color noce piano in marmo bianco Carrara con alzatina incollata, lavabo semincasso specchiera MAIORCA in legno color noce **illuminazione applique bronzo comprese**	€	2.460
		MOBILE BASE		
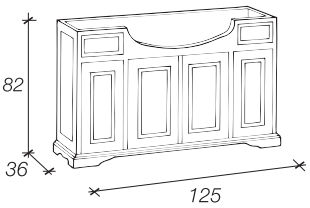	3030	In legno color noce	€	1.321
	3030/CO	Colorato	€	1.584
		PIANO - ALZATINA POSTERIORE COMPRESA H. 6 cm.		
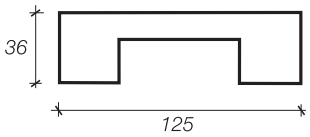	3031	Marmo bianco Carrara	€	314
	3031/BPL	Marmo bianco perlino	€	523
	3031/RL	Marmo rosa perlino	€	523
	3031/RP	Marmo rosa portogallo	€	587
	3031/GEL	Marmo giallo egiziano	€	523
	3031/TR	Marmo travertino stuccato	€	393
	3031/VG	Marmo verde guatemala	€	675
		LAVABO (per installazione su mobile)		
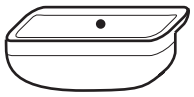	8201	Semincasso in ceramica bianco	€	269
		SPECCHIERA		
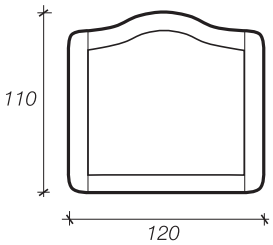	3032	In legno color noce	€	356
	3032/CO	Colorata	€	517

MALDIVE

SCHEMA MOBILE	ART.	DESCRIZIONE		PREZZO
		COMPOSIZIONE COMPLETA		
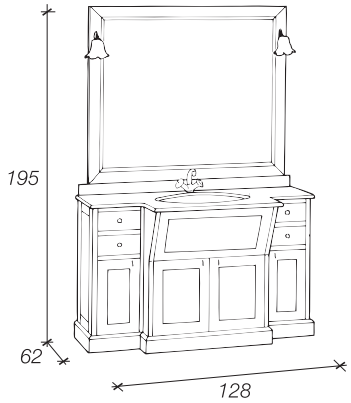	3001	Base in legno color noce piano in marmo bianco Carrara con alzatina incollata, lavabo sottopiano specchiera MALDIVE in legno color noce **illuminazione applique bronzo comprese**	€	3.796
		MOBILE BASE		
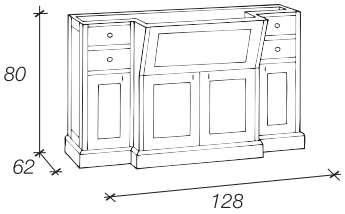	3002	In legno color noce	€	2.042
	3002/CO	Colorato	€	2.266
		PIANO - ALZATINA POSTERIORE COMPRESA H. 6 cm.		
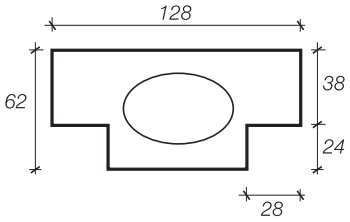	3003	Marmo bianco Carrara	€	784
	3003/BPL	Marmo bianco perlino	€	1.032
	3003/RL	Marmo rosa perlino	€	1.032
	3003/RP	Marmo rosa portogallo	€	1.197
	3003/GEL	Marmo giallo egiziano	€	1.032
	3003/TR	Marmo travertino stuccato	€	921
	3003/VG	Marmo verde guatemala	€	1.375
	3003/AL	Coppia alzatina laterali	€	110
		LAVABO		
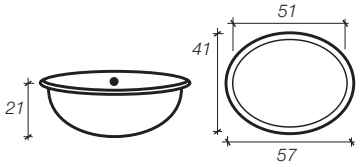	8200	Sottopiano in ceramica bianco	€	250
		SPECCHIERA		
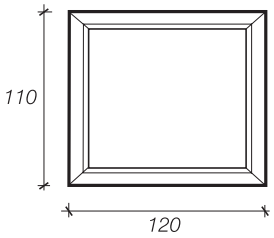	3004	In legno color noce	€	520
	3004/CO	Colorata	€	595

MIKONOS

SCHEMA MOBILE	ART.	DESCRIZIONE		PREZZO
		COMPOSIZIONE COMPLETA		
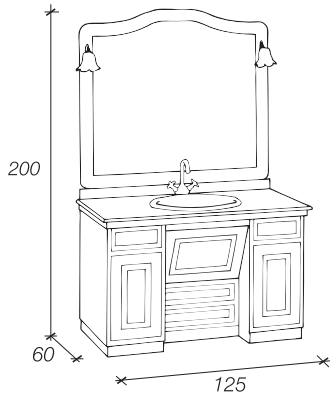	3005	Base in legno color noce piano in marmo bianco Carrara con alzatina incollata, lavabo sottopiano specchiera MIKONOS in legno color noce **illuminazione applique bronzo comprese**	€	3.063
		MOBILE BASE		
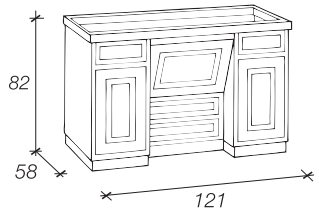	3006	In legno color noce	€	1.462
	3006/CO	Colorato	€	1.858
		PIANO - ALZATINA POSTERIORE COMPRESA H. 6 cm.		
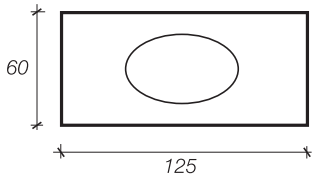	3007	Marmo bianco Carrara	€	631
	3007/BPL	Marmo bianco perlino	€	1.017
	3007/RL	Marmo rosa perlino	€	1.017
	3007/RP	Marmo rosa portogallo	€	1.045
	3007/GEL	Marmo giallo egiziano	€	1.017
	3007/TR	Marmo travertino stuccato	€	817
	3007/VG	Marmo verde guatemala	€	1.201
	3007/AL	Coppia alzatina laterali	€	112
		LAVABO		
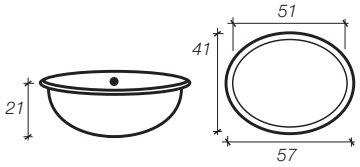	8200	Sottopiano in ceramica bianco	€	250
		SPECCHIERA		
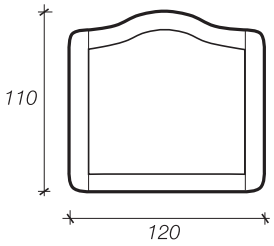	3008	In legno color noce	€	520
	3008/CO	Colorata	€	595

MIRA

SCHEMA MOBILE	ART.	DESCRIZIONE		PREZZO
		COMPOSIZIONE COMPLETA		
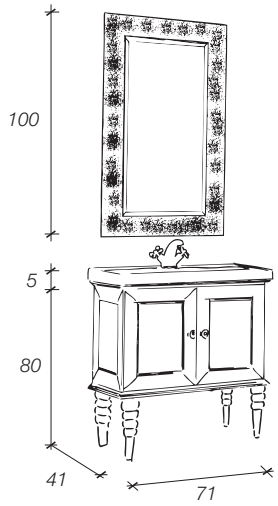	9240/LON	Base in legno finitura laccato opaco nero, piano in ceramica, specchiera finitura argento c/graniglia, **Applique escluse**	€	2.772
		COMPOSIZIONE COMPLETA SOSPESA		
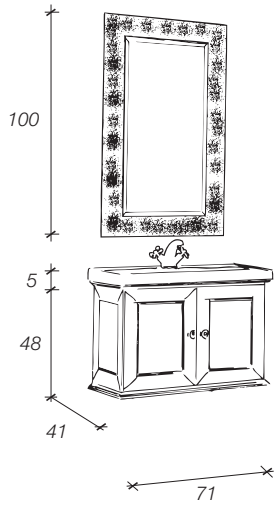	9240S/LOB	Base sospesa in legno finitura laccato opaco nero, piano in ceramica, specchiera finitura argento c/graniglia, **Applique escluse**	€	2.639
		MOBILE BASE		
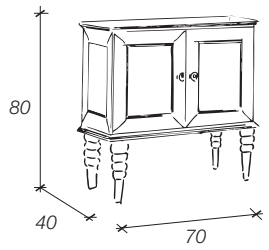	9241/LO	Finitura laccato opaco (bianco/nero/bordeaux/beige/glicine)	€	1.403
	9241/LG	Finitura laccato opaco graffiato (bianco/nero/bordeaux/beige/glicine)	€	1.403
	9241/LL	Finitura laccato lucido (bianco/nero/bordeaux/beige/glicine)	€	2.044
		Pomolo standard Art. AB205PO/CH/TR		
		MOBILE BASE SOSPESO		
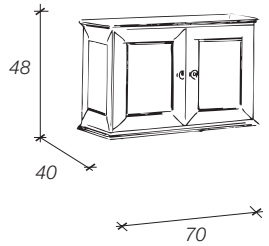	9241S/LO	Finitura laccato opaco (bianco/nero/bordeaux/beige/glicine)	€	1.270
	9241S/LG	Finitura laccato opaco graffiato (bianco/nero/bordeaux/beige/glicine)	€	1.270
	9241S/LL	Finitura laccato lucido (bianco/nero/bordeaux/beige/glicine)	€	1.870
		Pomolo standard Art. AB205PO/CH/TR		

MIRA

SCHEMA MOBILE	ART.	DESCRIZIONE		PREZZO
		PIANO		
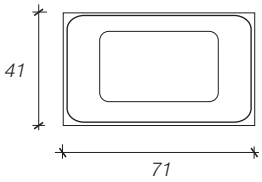	9242	In ceramica bianco h. 50 mm	€	472
		***Disponibile solo monoforo**		
		SPECCHIERA		
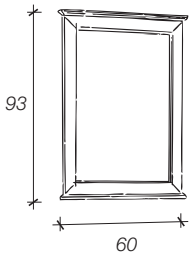	9243/LO	Finitura laccato opaco (bianco/nero/bordeaux/beige/glicine)	€	427
	9243/LG	Finitura laccato opaco graffiato (bianco/nero/bordeaux/beige/glicine)	€	427
	9243/LL	Finitura laccato lucido (bianco/nero/bordeaux/beige/glicine)	€	668
		SPECCHIERA		
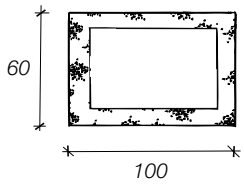	V3820/SILV	Finitura argento c/graniglia	€	897
	V3820/GOLD	Finitura oro c/graniglia	€	897
	V3820/LEAD	Finitura piombo c/graniglia	€	897

NETTUNO

SCHEMA MOBILE	ART.	DESCRIZIONE		PREZZO
		COMPOSIZIONE COMPLETA		
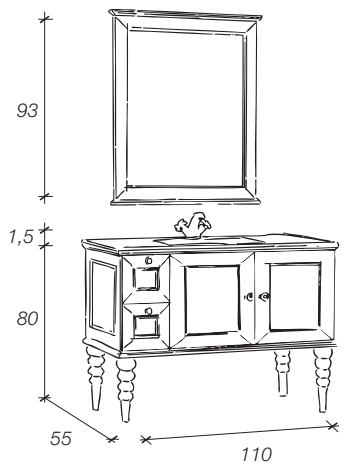	9260/LGB	Base in legno finitura laccato opaco graffiato bianco, piano in vetro colorato nero c/lavabo integrato 15mm, specchiera finitura laccata opaco graffiato bianco, **Applique escluse**	€	4.236
		COMPOSIZIONE COMPLETA SOSPESA		
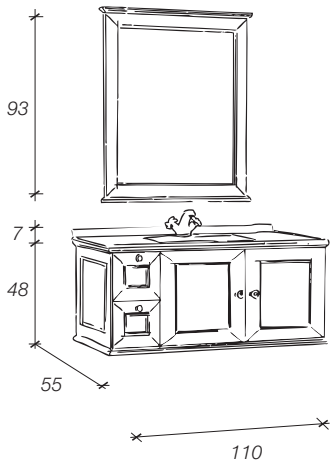	9260S/LGB	Base sospesa in legno finitura laccato opaco graffiato bianco, piano in marmo Carrara, lavabo in ceramica sottopiano bianco specchiera finitura laccata opaco graffiato bianco, **Applique escluse**	€	3.248
		MOBILE BASE		
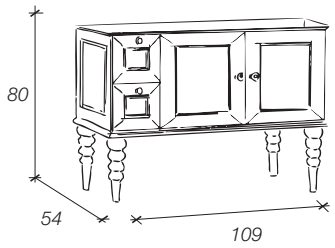	9261/LO	Finitura laccato opaco (bianco/nero/bordeaux/beige/glicine)	€	2.003
	9261/LG	Finitura laccato opaco graffiato (bianco/nero/bordeaux/beige/glicine)	€	2.003
	9261/LL	Finitura laccato lucido (bianco/nero/bordeaux/beige/glicine)	€	2.338
		Pomolo standard Art. AB205PO/CH/TR		
		MOBILE BASE SOSPESO		
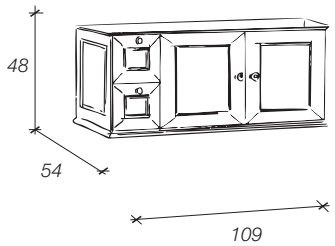	9261S/LO	Finitura laccato opaco (bianco/nero/bordeaux/beige/glicine)	€	1.804
	9261S/LG	Finitura laccato opaco graffiato (bianco/nero/bordeaux/beige/glicine)	€	1.804
	9261S/LL	Finitura laccato lucido (bianco/nero/bordeaux/beige/glicine)	€	2.205
		Pomolo standard Art. AB205PO/CH/TR		

NETTUNO

SCHEMA MOBILE	ART.	DESCRIZIONE		PREZZO
		PIANO - ALZATINA POSTERIORE COMPRESA		
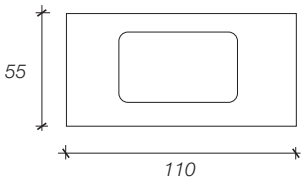	9212	Marmo Carrara	€	576
	9212/BA	Marmo bianco arabescato	€	1.055
	9212/BC	Marmo bianco cristallino	€	1.252
	9212/NM	Marmo nero marquinia	€	982
	9212/TR	Marmo travertino stuccato	€	613
	9212/VG	Marmo verde guatemala	€	1.252
		PIANO - TOP INTEGRATI CON VASCA		
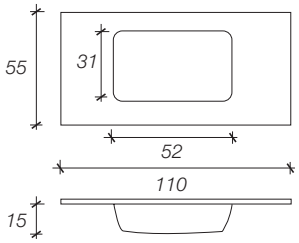	9213/PB	In vetro pasta bianca c/lavabo 18 mm.	€	2.459
	9213/CO	In vetro colorato c/lavabo 15 mm.	€	1.738
	9213/ME	In vetro metallizzato (oro e argento) c/lavabo 15 mm.	€	1.738
	9213/GOLD	In foglia oro c/lavabo 15 mm.	€	2.322
	9213/SILV	In foglia argento c/lavabo 15 mm.	€	2.322
		*** Per Vetro in pasta bianca misure lavello L.49 P.29**		
		PIANO - TOP PER VASCA SOTTOPIANO		
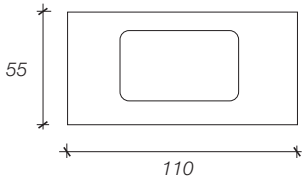	9214/PB	In vetro pasta bianca 18 mm.	€	1.481
	9214/CO	In vetro colorato 15 mm.	€	1.045
	9214/ME	In vetro metallizzato (oro e argento) 15 mm.	€	1.045
	9214/GOLD	In foglia oro 15 mm.	€	1.643
	9214/SILV	In foglia argento 15 mm.	€	1.643
		PIANO - TOP PER VASCA DA APPOGGIO		
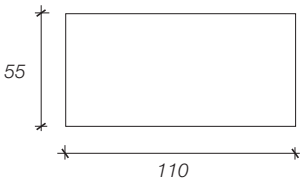	9215/PB	In vetro pasta bianca 18 mm.	€	1.481
	9215/CO	In vetro colorato 15 mm.	€	1.045
	9215/ME	In vetro metallizzato (oro e argento) 15 mm.	€	1.045
	9215/GOLD	In foglia oro 15 mm.	€	1.643
	9215/SILV	In foglia argento 15 mm.	€	1.643
		LAVABO		
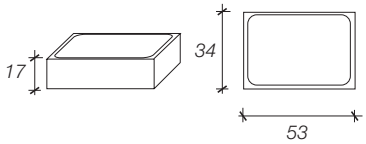	8304	Sottopiano in ceramica bianco	€	373
		LAVABO DA APPOGGIO		
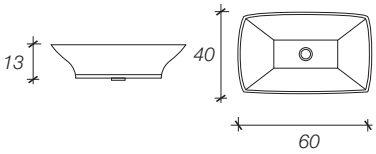	8305	In ceramica bianco	€	561
		SPECCHIERA		
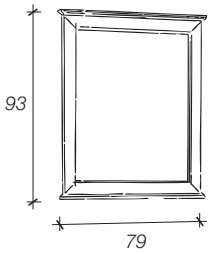	9217/LO	Finitura laccato opaco (bianco/nero/bordeaux/beige/glicine)	€	495
	9217/LG	Finitura laccato opaco graffiato (bianco/nero/bordeaux/beige/glicine)	€	495
	9217/LL	Finitura laccato lucido (bianco/nero/bordeaux/beige/glicine)	€	655

ORIONE

SCHEMA MOBILE	ART.	DESCRIZIONE		PREZZO
		COMPOSIZIONE COMPLETA		
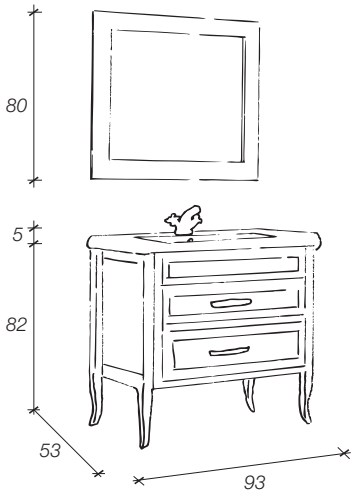	9070/F03	Base in frassino noce, piano in ceramica, specchiera in frassino noce **Applique escluse**	€	2.153
	9070/F06	Base in frassino avorio, piano in marmo rosa portogallo, lavabo in ceramica sottopiano bianco, specchiera in frassino avorio **Applique escluse**	€	3.175
	9070/F05	Base in frassino acquamarina, piano in ceramica, specchiera in frassino acquamarina **Applique escluse**	€	2.153
	9070/F08	Base in frassino celestino, piano in ceramica, specchiera in frassino celestino **Applique escluse**	€	2.153

		MOBILE BASE		
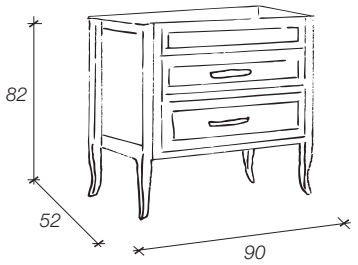	9071/F03	Frassino noce	€	1.322
	9071/F01	Frassino bianco	€	1.322
	9071/F02	Frassino nero	€	1.322
	9071/F04	Frassino violetto	€	1.322
	9071/F05	Frassino acquamarina	€	1.322
	9071/F06	Frassino avorio	€	1.322
	9071/F07	Frassino rosa	€	1.322
	9071/F08	Frassino celestino	€	1.322
	9071/F09	Frassino amaranto	€	1.322
	9071/F10	Frassino beige	€	1.322
	9071/F11	Frassino grigio	€	1.322
	9071/F12	Frassino corda	€	1.322
	9071/F15	Frassino moka	€	1.322
	9071/F16	Frassino grigio scuro	€	1.322
	9071/F17	Frassino verde bosco	€	1.322
	9071/F14	Frassino oro	€	1.410
	9071/F13	Frassino argento	€	1.410

Maniglia standard Art. AB102MA/CR

***Disponibile anche Mobile Base allo stesso prezzo con misure L. 105 H.82 P.52**

		PIANO - ALZATINA POSTERIORE COMPRESA		
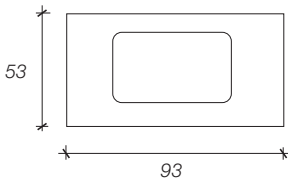	9072	Marmo Carrara	€	472
	9072/BA	Marmo bianco arabescato	€	933
	9072/BC	Marmo bianco cristallino	€	1.121
	9072/NM	Marmo nero marquinia	€	933
	9072/RP	Marmo rosa portogallo	€	1.121
	9072/TR	Marmo travertino stuccato	€	531
	9072/VG	Marmo verde guatemala	€	1.121

ORIONE

SCHEMA MOBILE	ART.	DESCRIZIONE		PREZZO
		PIANO - TOP INTEGRATI CON VASCA		
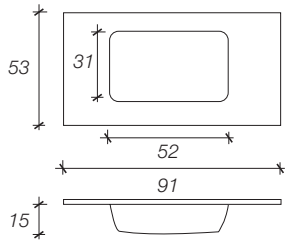	9073/PB	In vetro pasta bianca c/lavabo 18 mm.	€	2.144
	9073/CO	In vetro colorato c/lavabo 15 mm.	€	1.549
	9073/ME	In vetro metallizzato (oro e argento) c/lavabo 15 mm.	€	1.549
	9073/GOLD	In foglia oro c/lavabo 15 mm.	€	2.143
	9073/SILV	In foglia argento c/lavabo 15 mm.	€	2.143
		PIANO - TOP PER VASCA SOTTOPIANO		
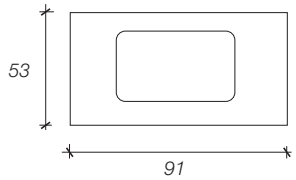	9074/PB	In vetro pasta bianca 18 mm.	€	1.309
	9074/CO	In vetro colorato 15 mm.	€	941
	9074/ME	In vetro metallizzato (oro e argento) 15 mm.	€	941
	9074/GOLD	In foglia oro 15 mm.	€	1.549
	9074/SILV	In foglia argento 15 mm.	€	1.549
		PIANO		
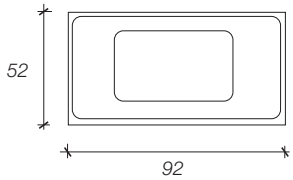	9075	In ceramica bianco h. 50 mm	€	472
		*** Disponibile anche con 3 fori da richiedere al momento dell'ordine**		
		LAVABO		
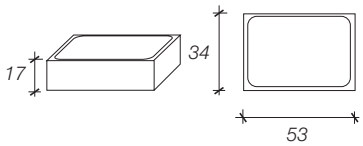	8304	Sottopiano in ceramica bianco	€	373
		SPECCHIERA		
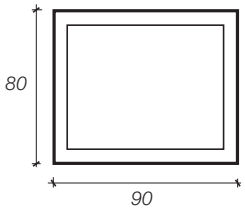	9076/F03	Frassino noce	€	359
	9076/F01	Frassino bianco	€	359
	9076/F02	Frassino nero	€	359
	9076/F04	Frassino violetto	€	359
	9076/F05	Frassino acquamarina	€	359
	9076/F06	Frassino avorio	€	359
	9076/F07	Frassino rosa	€	359
	9076/F08	Frassino celestino	€	359
	9076/F09	Frassino amaranto	€	359
	9076/F10	Frassino beige	€	359
	9076/F11	Frassino grigio	€	359
	9076/F12	Frassino corda	€	359
	9076/F15	Frassino moka	€	359
	9076/F16	Frassino grigio scuro	€	359
	9076/F17	Frassino verde bosco	€	359
	9076/F14	Frassino oro	€	401
	9076/F13	Frassino argento	€	401

PANAREA

SCHEMA MOBILE	ART.	DESCRIZIONE		PREZZO
		COMPOSIZIONE COMPLETA		
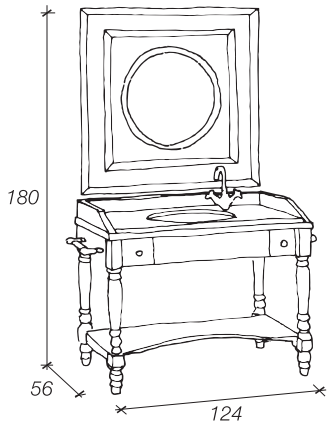	3080	Base in legno color noce piano in marmo bianco Carrara con alzatina incollata, lavabo sottopiano specchiera PANAREA in legno decorata a mano decoro PANAREA **Applique escluse**	€	3.367
	3080/GRA	Base in legno finitura bianco graffiato piano in marmo bianco Carrara con alzatina incollata, lavabo sottopiano specchiera PANAREA in legno color noce **Applique escluse**	€	3.436
		MOBILE BASE		
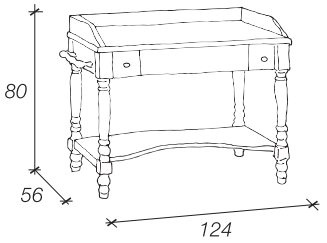	3081	In legno color noce	€	1.555
	3081/CO	Colorato	€	1.867
	3081/GRA	Finitura bianco graffiato	€	1.960
		PIANO		
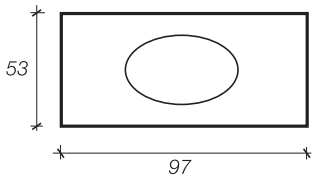	3082	Marmo bianco Carrara	€	558
	3082/BPL	Marmo bianco perlino	€	929
	3082/RL	Marmo rosa perlino	€	929
	3082/RP	Marmo rosa portogallo	€	1.099
	3082/GEL	Marmo giallo egiziano	€	929
	3082/TR	Marmo travertino stuccato	€	656
		LAVABO		
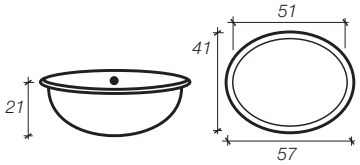	8200	Sottopiano in ceramica bianco	€	250
		SPECCHIERA		
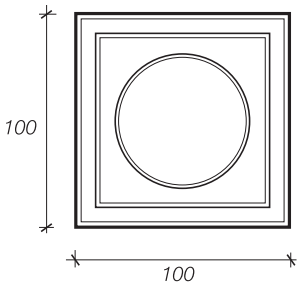	3083	In legno color noce	€	668
	3083/GRA	Decorata a mano decoro PANAREA	€	1.004

PERSEUS

SCHEMA MOBILE	ART.	DESCRIZIONE		PREZZO
		COMPOSIZIONE COMPLETA		
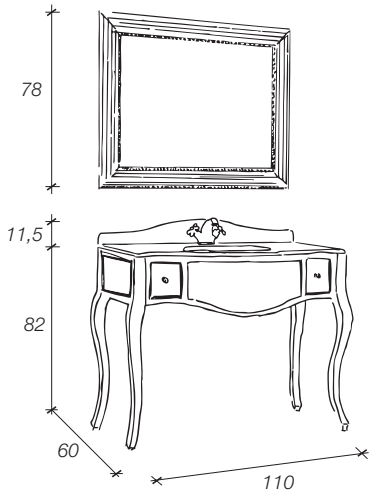	9120/LGN	Base Consolle finitura laccato opaco graffiato nero, piano in vetro extra chiaro bianco c/lavabo integrato 15 mm. c/alzatina specchiera finitura laccato opaca graffiata nera, **Applique escluse**	€	4.887
		MOBILE BASE		
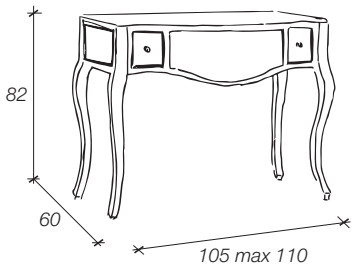	9121/LO	Finitura laccato opaco (bianco/nero/bordeaux/beige)	€	1.837
	9121/LG	Finitura laccato opaco graffiato (bianco/nero/bordeaux/beige)	€	1.837
	9121/LL	Finitura laccato lucido (bianco/nero/bordeaux/beige)	€	2.327
	9121/MA	Finitura argento metallizzato	€	1.959
	9121/MO	Finitura oro metallizzato	€	1.959
	Pomolo standard Art. AB202PO/CR			
		PIANO - ALZATINA POSTERIORE COMPRESA		
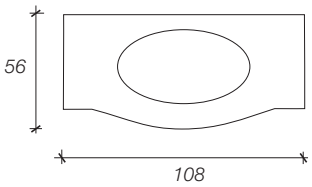	9126	Marmo Carrara	€	587
	9126/BA	Marmo bianco arabescato	€	1.075
	9126/BC	Marmo bianco cristallino	€	1.275
	9126/NM	Marmo nero marquinia	€	1.001
	9126/TR	Marmo travertino stuccato	€	625
	9126/VG	Marmo verde guatemala	€	1.275
		PIANO - TOP INTEGRATI CON VASCA		
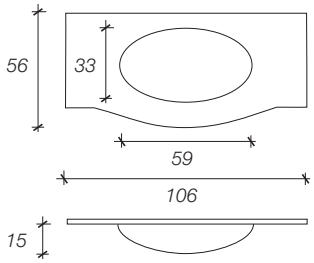	9122/EXB	In vetro extra chiaro bianco c/lavabo 15 mm.	€	1.786
	9122/PB	In vetro pasta bianca c/lavabo 18 mm.	€	2.436
	9122/CO	In vetro colorato c/lavabo 15 mm.	€	1.738
	9122/ME	In vetro metallizzato (oro e argento) c/lavabo 15 mm.	€	1.738
	9122/GOLD	In foglia oro c/lavabo 15 mm.	€	2.322
	9122/SILV	In foglia argento c/lavabo 15 mm.	€	2.322
		PIANO - TOP PER VASCA SOTTOPIANO		
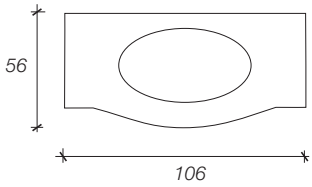	9127/PB	In vetro pasta bianca 18 mm.	€	1.527
	9127/CO	In vetro colorato 15 mm.	€	1.119
	9127/ME	In vetro metallizzato (oro e argento) 15 mm.	€	1.119
	9127/GOLD	In foglia oro 15 mm.	€	1.965
	9127/SILV	In foglia argento 15 mm.	€	1.965

PERSEUS

SCHEMA MOBILE	ART.	DESCRIZIONE		PREZZO
		ALZATINA		
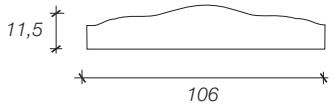	9122/AL	Post. in vetro pasta bianca, extra chiaro, colorato e metallizzato	€	799
	9122/ALGS	Posteriore in vetro foglia oro o foglia argento	€	744
		LAVABO		
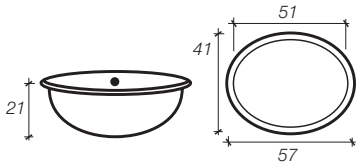	8200	Sottopiano in ceramica bianco	€	250
		SPECCHIERA		
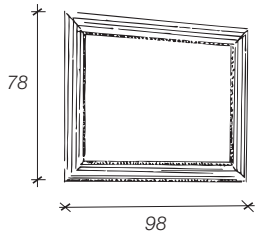	9123/LO	Finitura laccato opaco (bianco/nero/bordeaux/beige)	€	465
	9123/LG	Finitura laccato opaco graffiato (bianco/nero/bordeaux/beige)	€	465
	9123/LL	Finitura laccato lucido (bianco/nero/bordeaux/beige)	€	551
	9123/MA	Finitura argento metallizzato	€	490
	9123/MO	Finitura oro metallizzato	€	490

COMPLEMENTI PERSEUS

SCHEMA MOBILE	ART.	DESCRIZIONE		PREZZO
		VETRINA CON UN ANTA VETRO E UN ANTA LEGNO		
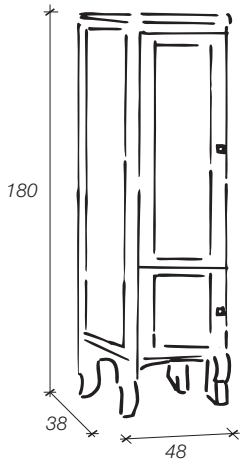	9124/LO	Finitura laccato opaco (bianco/nero/bordeaux/beige/fuxia)	€	1.188
	9124/LG	Finitura laccato opaco graffiato (bianco/nero/bordeaux/beige/fuxia)	€	1.188
	9124/LL	Finitura laccato lucido (bianco/nero/bordeaux/beige/fuxia)	€	1.617
	9124/MA	Finitura argento metallizzato	€	1.310
	9124/MO	Finitura oro metallizzato	€	1.310
		Pomolo standard Art. AB202PO/CR		
		VETRINA AD UN ANTA E QUATTRO CASSETTI		
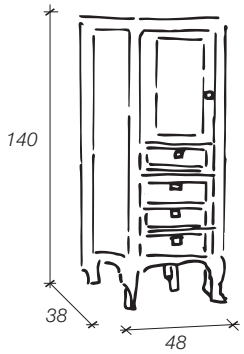	9125/LO	Finitura laccato opaco (bianco/nero/bordeaux/beige/fuxia)	€	1.469
	9125/LG	Finitura laccato opaco graffiato (bianco/nero/bordeaux/beige/fuxia)	€	1.469
	9125/LL	Finitura laccato lucido (bianco/nero/bordeaux/beige/fuxia)	€	1.898
	9125/MA	Finitura argento metallizzato	€	1.592
	9125/MO	Finitura oro metallizzato	€	1.592
		Pomolo standard Art. AB202PO/CR		

PERSEUS CON SWAROVSKI

SCHEMA MOBILE	ART.	DESCRIZIONE		PREZZO
		COMPOSIZIONE COMPLETA		
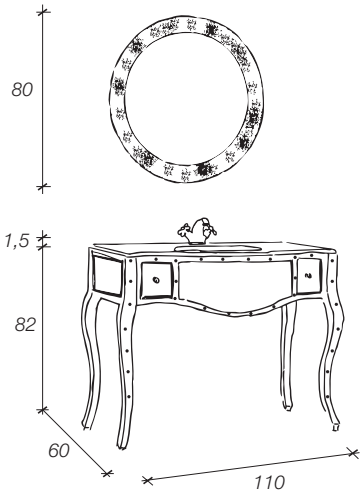	9120SW/LLF	Base Consolle finitura laccato lucido fuxia c/swarovski, piano in vetro colorato nero c/lavabo integrato 15 mm. specchiera finitura argento c/graniglia, **Applique escluse**	€	5.432
		MOBILE BASE		
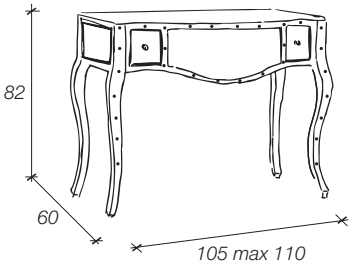	9121SW/LO	Finitura laccato opaco c/swarovski (bianco/nero/bordeaux/beige/fuxia)	€	2.496
	9121SW/LG	Finitura lacc. opaco graf.c/swarovski (bianco/nero/bordeaux/beige/fuxia)	€	2.496
	9121SW/LL	Finitura laccato lucido c/swarovski (bianco/nero/bordeaux/beige/fuxia)	€	3.008
	9121SW/MA	Finitura argento metallizzato c/swarovski	€	3.008
	9121SW/MO	Finitura oro metallizzato c/swarovski	€	3.008
		Pomolo standard Art. AB202PO/CR		
		PIANO - ALZATINA POSTERIORE COMPRESA		
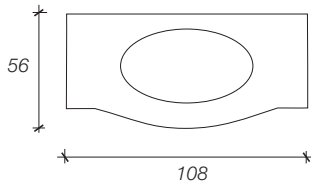	9126	Marmo Carrara	€	587
	9126/BA	Marmo bianco arabescato	€	1.075
	9126/BC	Marmo bianco cristallino	€	1.275
	9126/NM	Marmo nero marquinia	€	1.001
	9126/TR	Marmo travertino stuccato	€	625
	9126/VG	Marmo verde guatemala	€	1.275
		PIANO - TOP INTEGRATI CON VASCA		
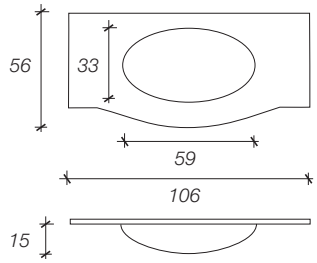	9122/EXB	In vetro extra chiaro bianco c/lavabo 15 mm.	€	1.786
	9122/PB	In vetro pasta bianca c/lavabo 18 mm.	€	2.436
	9122/CO	In vetro colorato c/lavabo 15 mm.	€	1.738
	9122/ME	In vetro metallizzato (oro e argento) c/lavabo 15 mm.	€	1.738
	9122/GOLD	In foglia oro c/lavabo 15 mm.	€	2.322
	9122/SILV	In foglia argento c/lavabo 15 mm.	€	2.322
		PIANO - TOP PER VASCA SOTTOPIANO		
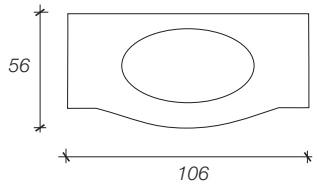	9127/PB	In vetro pasta bianca 18 mm.	€	1.527
	9127/CO	In vetro colorato 15 mm.	€	1.119
	9127/ME	In vetro metallizzato (oro e argento) 15 mm.	€	1.119
	9127/GOLD	In foglia oro 15 mm.	€	1.965
	9127/SILV	In foglia argento 15 mm.	€	1.965

PERSEUS CON SWAROVSKI

SCHEMA MOBILE	ART.	DESCRIZIONE		PREZZO
		LAVABO		
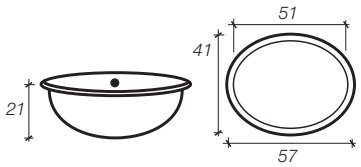	8200	Sottopiano in ceramica bianco	€	250
		SPECCHIERA		
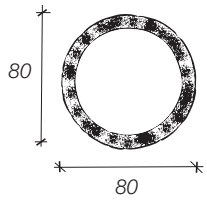	V3821/SILV	Finitura argento c/graniglia	€	686
	V3821/GOLD	Finitura oro c/graniglia	€	686
	V3821/LEAD	Finitura piombo c/graniglia	€	686
		SPECCHIERA		
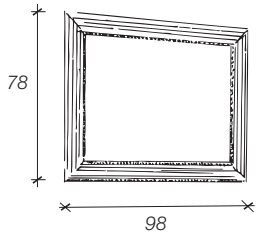	9123/LO	Finitura laccato opaco (bianco/nero/bordeaux/beige)	€	465
	9123/LG	Finitura laccato opaco graffiato (bianco/nero/bordeaux/beige)	€	465
	9123/LL	Finitura laccato lucido (bianco/nero/bordeaux/beige)	€	551
	9123/MA	Finitura argento metallizzato	€	490
	9123/MO	Finitura oro metallizzato	€	490

PIANOSA

SCHEMA MOBILE	ART.	DESCRIZIONE		PREZZO
		COMPOSIZIONE COMPLETA		
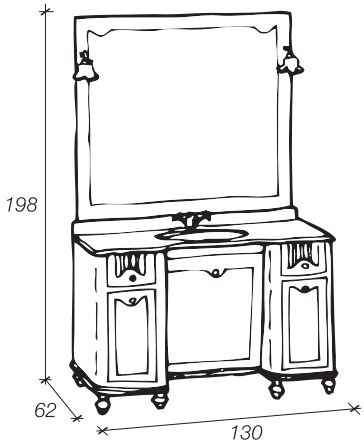	3197	Base in legno color noce	€	3.884
		piano in marmo bianco Carrara con alzatina incollata, lavabo sottopiano		
		specchiera PIANOSA in legno color noce		
		illuminazione applique bronzo comprese		
		MOBILE BASE		
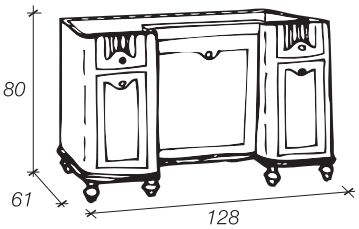	3198	In legno color noce	€	2.092
	3198/CO	Colorato	€	2.506
		PIANO - ALZATINA POSTERIORE COMPRESA H. 6 cm.		
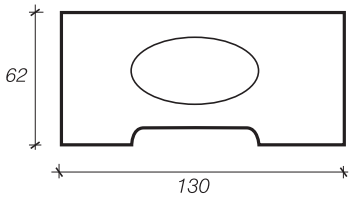	3199	Marmo bianco Carrara	€	763
	3199/BPL	Marmo bianco perlino	€	1.089
	3199/RL	Marmo rosa perlino	€	1.089
	3199/RP	Marmo rosa portogallo	€	1.230
	3199/GEL	Marmo giallo egiziano	€	1.089
	3199/TR	Marmo travertino stuccato	€	835
	3199/VG	Marmo verde guatemala	€	1.413
		LAVABO		
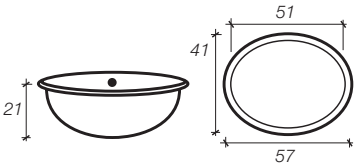	8200	Sottopiano in ceramica bianco	€	250
		SPECCHIERA		
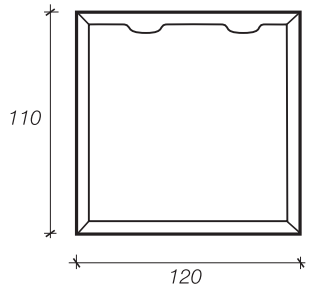	3200	In legno color noce	€	579
	3200/CO	Colorata	€	694

PICASSO

SCHEMA MOBILE	ART.	DESCRIZIONE		PREZZO
		COMPOSIZIONE COMPLETA		
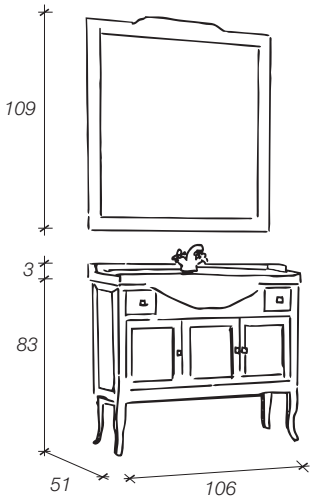	9250/F01	Base in frassino bianco, piano in ceramica, specchiera in frassino bianco **Applique escluse** **Pomolo Art. AB203PO/SW/CR**	€	2.475

		MOBILE BASE		
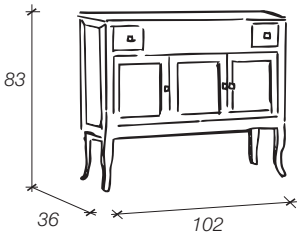	9251/F03	Frassino noce	€	1.429
	9251/F01	Frassino bianco	€	1.429
	9251/F02	Frassino nero	€	1.429
	9251/F04	Frassino violetto	€	1.429
	9251/F05	Frassino acquamarina	€	1.429
	9251/F06	Frassino avorio	€	1.429
	9251/F07	Frassino rosa	€	1.429
	9251/F08	Frassino celestino	€	1.429
	9251/F09	Frassino amaranto	€	1.429
	9251/F10	Frassino beige	€	1.429
	9251/F11	Frassino grigio	€	1.429
	9251/F12	Frassino corda	€	1.429
	9251/F15	Frassino moka	€	1.429
	9251/F16	Frassino grigio scuro	€	1.429
	9251/F17	Frassino verde bosco	€	1.429
	9251/F14	Frassino oro	€	1.549
	9251/F13	Frassino argento	€	1.549

Pomolo standard Art. AB202PO/CR

		PIANO		
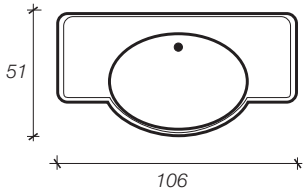	9252	In ceramica bianco h. 30 mm	€	428

*** Disponibile anche con 3 fori da richiedere al momento dell'ordine**

PICASSO

SCHEMA MOBILE	ART.	DESCRIZIONE		PREZZO
		SPECCHIERA		
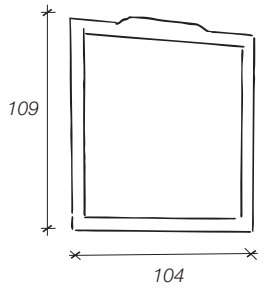	9253/F03	Frassino noce	€	428
	9253/F01	Frassino bianco	€	428
	9253/F02	Frassino nero	€	428
	9253/F04	Frassino violetto	€	428
	9253/F05	Frassino acquamarina	€	428
	9253/F06	Frassino avorio	€	428
	9253/F07	Frassino rosa	€	428
	9253/F08	Frassino celestino	€	428
	9253/F09	Frassino amaranto	€	428
	9253/F10	Frassino beige	€	428
	9253/F11	Frassino grigio	€	428
	9253/F12	Frassino corda	€	428
	9253/F15	Frassino moka	€	428
	9253/F16	Frassino grigio scuro	€	428
	9253/F17	Frassino verde bosco	€	428
	9253/F14	Frassino oro	€	476
	9253/F13	Frassino argento	€	476

PONZA

SCHEMA MOBILE	ART.	DESCRIZIONE		PREZZO
		COMPOSIZIONE COMPLETA		
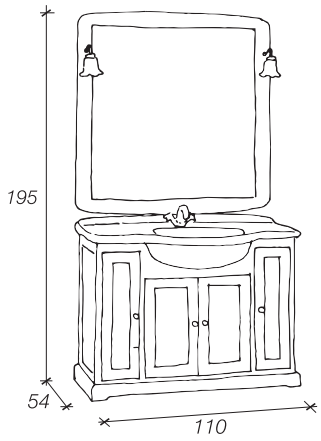	3069	Base in legno color noce, piano in ceramica specchiera PONZA in legno color noce **illuminazione applique bronzo comprese**	€	2.549
		MOBILE BASE		
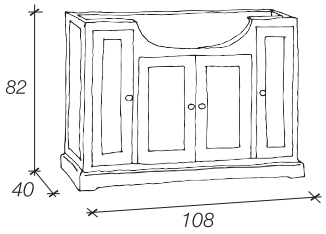	3070	In legno color noce	€	1.423
	3070/CO	Colorato	€	1.720
		PIANO		
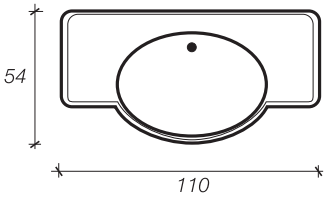	3071	In ceramica h. 80 mm	€	472
		*** Disponibile anche con 3 fori da richiedere al momento dell'ordine**		
		SPECCHIERA		
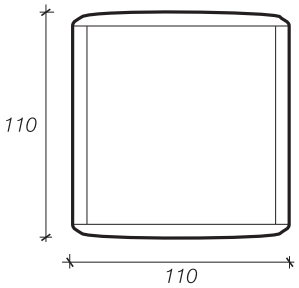	3072	In legno color noce	€	454
	3072/CO	Colorato	€	565

POSEIDONE

SCHEMA MOBILE	ART.	DESCRIZIONE		PREZZO

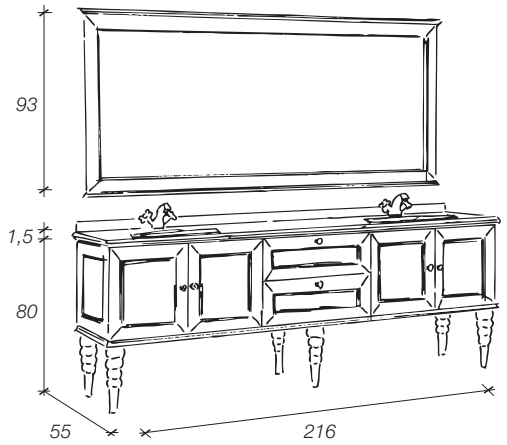

COMPOSIZIONE COMPLETA

9150/LOB	Base in legno finitura laccato opaco bianco, piano in marmo nero marquinia, 2 lavabi in ceramica sottopiano bianchi specchiera finitura laccata opaco bianco, **Applique escluse**	€	6.790

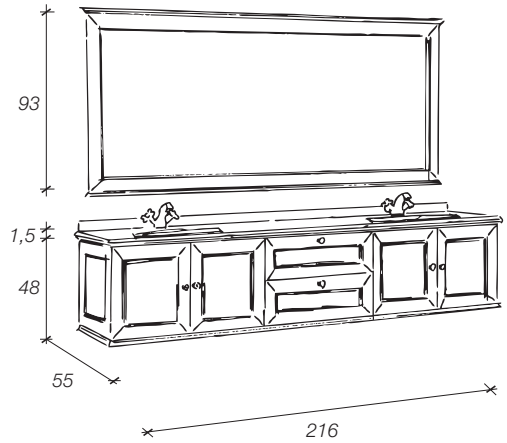

COMPOSIZIONE COMPLETA SOSPESA

9150S/LOB	Base sospesa in legno finitura laccato opaco bianco, piano in marmo nero marquinia, 2 lavabi in ceramica sottopiano bianchi specchiera finitura laccata opaco bianco, **Applique escluse**	€	6.550

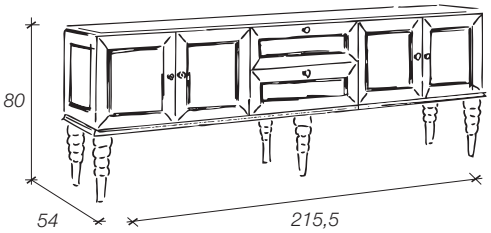

MOBILE BASE

9151/LO	Finitura laccato opaco (bianco/nero/bordeaux/beige/glicine)	€	3.246
9151/LG	Finitura laccato opaco graffiato (bianco/nero/bordeaux/beige/glicine)	€	3.246
9151/LL	Finitura laccato lucido (bianco/nero/bordeaux/beige/glicine)	€	4.342

Pomolo standard Art. AB205PO/CH/TR

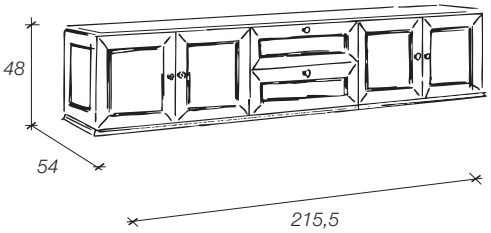

MOBILE BASE SOSPESO

9151S/LO	Finitura laccato opaco (bianco/nero/bordeaux/beige/glicine)	€	3.006
9151S/LG	Finitura laccato opaco graffiato (bianco/nero/bordeaux/beige/glicine)	€	3.006
9151S/LL	Finitura laccato lucido (bianco/nero/bordeaux/beige/glicine)	€	4.075

Pomolo standard Art. AB205PO/CH/TR

POSEIDONE

SCHEMA MOBILE	ART.	DESCRIZIONE		PREZZO

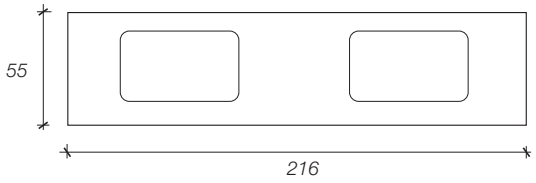

PIANO - ALZATINA POSTERIORE COMPRESA

9152	Marmo Carrara	€	1.215
9152/BA	Marmo bianco arabescato	€	1.429
9152/BC	Marmo bianco cristallino	€	1.810
9152/NM	Marmo nero marquinia	€	1.810
9152/TR	Marmo travertino stuccato	€	1.371
9152/VG	Marmo verde guatemala	€	1.810

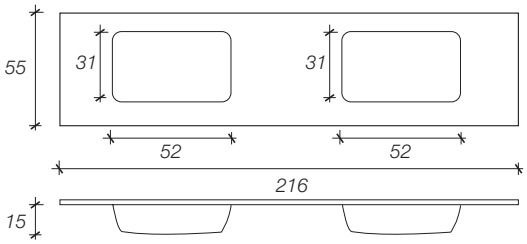

PIANO - TOP INTEGRATI CON VASCA

9153/PB	In vetro pasta bianca c/lavabo 18 mm.	€	4.545
9153/CO	In vetro colorato c/lavabo 15 mm.	€	3.096
9153/ME	In vetro metall. (oro e argento) c/lavabo 15 mm.	€	3.096
9153/GOLD	In foglia oro c/lavabo 15 mm.	€	4.288
9153/SILV	In foglia argento c/lavabo 15 mm.	€	4.288

*** Per Vetro in pasta bianca misure lavello L.58 P.32**

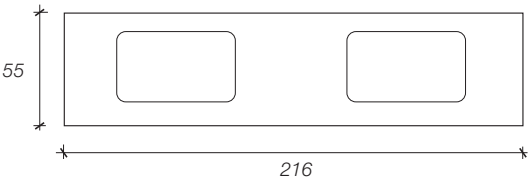

PIANO - TOP PER VASCA SOTTOPIANO

9154/PB	In vetro pasta bianca 18 mm.	€	3.564
9154/CO	In vetro colorato 15 mm.	€	2.405
9154/ME	In vetro metallizzato (oro e argento) 15 mm.	€	2.405
9154/GOLD	In foglia oro 15 mm.	€	3.609
9154/SILV	In foglia argento 15 mm.	€	3.609

PIANO - TOP PER VASCA DA APPOGGIO

9155/PB	In vetro pasta bianca 18 mm.	€	3.564
9155/CO	In vetro colorato 15 mm.	€	2.405
9155/ME	In vetro metallizzato (oro e argento) 15 mm.	€	2.405
9155/GOLD	In foglia oro 15 mm.	€	3.609
9155/SILV	In foglia argento 15 mm.	€	3.609

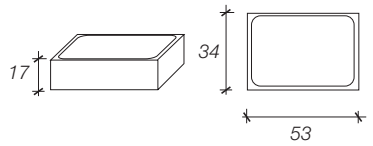

LAVABO

8304	Sottopiano in ceramica bianco	€	373

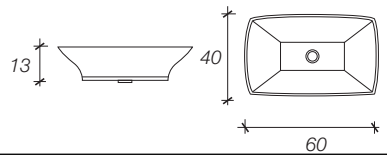

LAVABO DA APPOGGIO

8305	In ceramica bianco	€	561

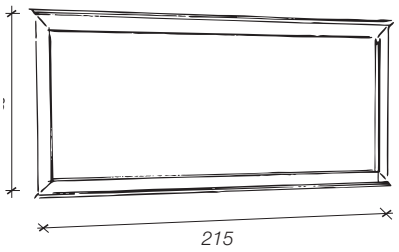

SPECCHIERA

9156/LO	Finitura laccato opaco (bianco/nero/bordeaux/beige/glicine)	€	988
9156/LG	Finitura laccato opaco graffiato (bianco/nero/bordeaux/beige/glicine)	€	988
9156/LL	Finitura laccato lucido (bianco/nero/bordeaux/beige/glicine)	€	1.229

PROCIDA

SCHEMA MOBILE	ART.	DESCRIZIONE		PREZZO
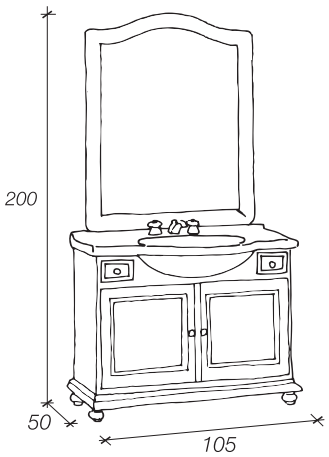		**COMPOSIZIONE COMPLETA**		
	3064	Base in legno color noce piano in ceramica specchiera PROCIDA in legno color noce **Applique escluse**	€	1.862
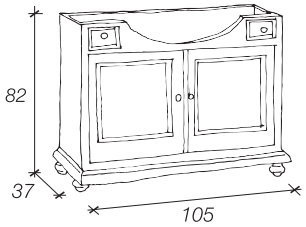		**MOBILE BASE**		
	3065	In legno color noce	€	1.145
	3065/CO	Colorato	€	1.430
	3065/VE	Decorato a mano decoro VENTOTENE	€	2.491
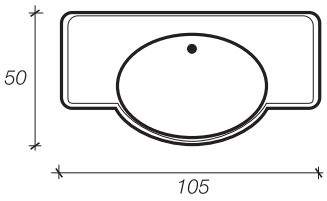		**PIANO**		
	3066	In ceramica h. 80 mm	€	364
		*** Disponibile anche con 3 fori da richiedere al momento dell'ordine**		
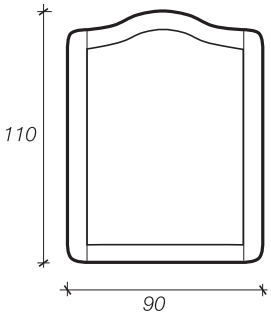		**SPECCHIERA**		
	3067	In legno color noce	€	353
	3067/CO	Colorato	€	458
	3067/VE	Decorato a mano decoro VENTOTENE	€	716

RODI

SCHEMA MOBILE	ART.	DESCRIZIONE		PREZZO
		COMPOSIZIONE COMPLETA		
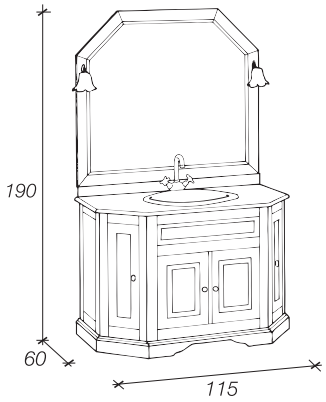	3013	Base in legno color noce piano in marmo bianco Carrara con alzatina incollata, lavabo soprapiano specchiera RODI in legno color noce **illuminazione applique oro comprese**	€	3.124
		MOBILE BASE		
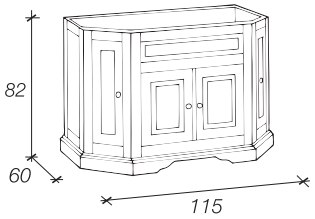	3014	In legno color noce	€	1.637
	3014/CO	Colorato	€	2.127
		PIANO - ALZATINA POSTERIORE COMPRESA H. 6 cm.		
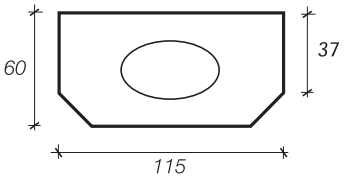	3015	Marmo bianco Carrara	€	519
	3015/BPL	Marmo bianco perlino	€	765
	3015/RL	Marmo rosa perlino	€	765
	3015/RP	Marmo rosa portogallo	€	827
	3015/GEL	Marmo giallo egiziano	€	765
	3015/TR	Marmo travertino stuccato	€	649
	3015/AL	Coppia alzatina laterali	€	101
		LAVABO		
	8200/SP	Soprapiano in ceramica bianco	€	250
		SPECCHIERA		
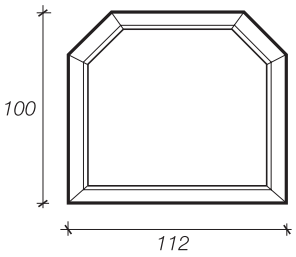	3016	In legno color noce	€	492
	3016/CO	Colorata	€	637

SALINA

SCHEMA MOBILE	ART.	DESCRIZIONE		PREZZO
		COMPOSIZIONE COMPLETA		
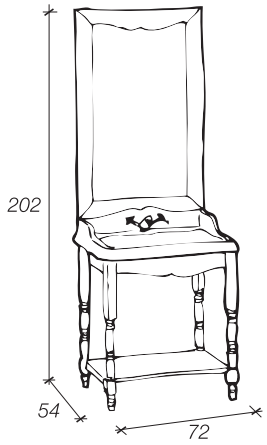	3180	Base in legno color noce piano in ceramica specchiera SALINA in legno color noce **Applique escluse**	€	2.070
		MOBILE BASE		
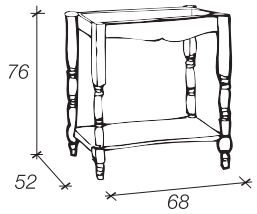	3181	In legno color noce	€	933
	3181/CO	Colorato	€	1.134
		PIANO		
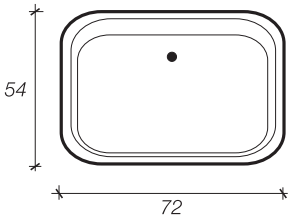	3182	In ceramica h. 120 mm	€	732
		*** Disponibile anche con 3 fori da richiedere al momento dell'ordine**		
		SPECCHIERA		
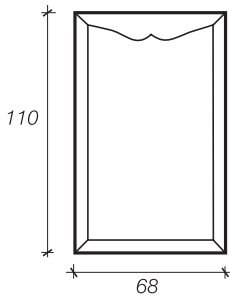	3183	In legno color noce	€	405
	3183/CO	Colorato	€	482

SHETLAND

SCHEMA MOBILE	ART.	DESCRIZIONE		PREZZO
		COMPOSIZIONE COMPLETA		
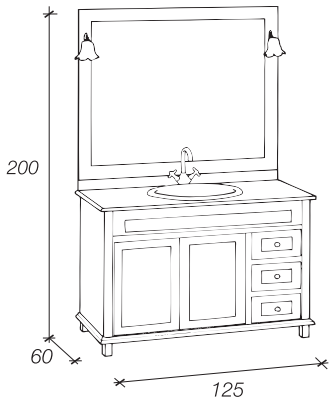	3021	Base in legno color noce piano in marmo bianco Carrara con alzatina incollata, lavabo sottopiano specchiera SHETLAND in legno color noce **illuminazione applique bronzo comprese**	€	2.970
		MOBILE BASE		
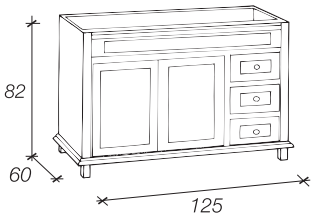	3022	In legno color noce	€	1.417
	3022/CO	Colorato	€	1.784
		PIANO - ALZATINA POSTERIORE COMPRESA H. 6 cm.		
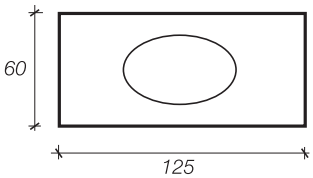	3023	Marmo bianco Carrara	€	654
	3023/BPL	Marmo bianco perlino	€	1.032
	3023/RL	Marmo rosa perlino	€	1.032
	3023/RP	Marmo rosa portogallo	€	1.060
	3023/GEL	Marmo giallo egiziano	€	1.032
	3023/TR	Marmo travertino stuccato	€	828
	3023/VG	Marmo verde guatemala	€	1.220
	3023/AL	Coppia alzatina laterali	€	117
		LAVABO		
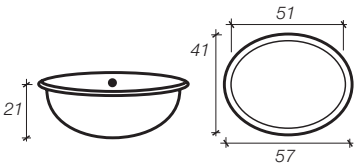	8200	Sottopiano in ceramica bianco	€	250
		SPECCHIERA		
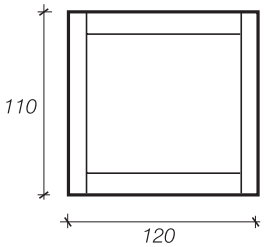	3024	In legno color noce	€	449
	3024/CO	Colorata	€	545

SATURNO

SCHEMA MOBILE	ART.	DESCRIZIONE		PREZZO

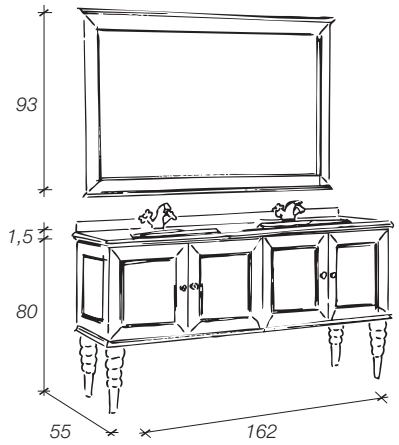

COMPOSIZIONE COMPLETA

9270/LGB	Base in legno finitura laccato opaco graffiato bianco, piano in vetro colorato nero c/lavabo integrato 15mm, specchiera finitura laccata opaco graffiato bianco **Applique escluse**	€	6.145

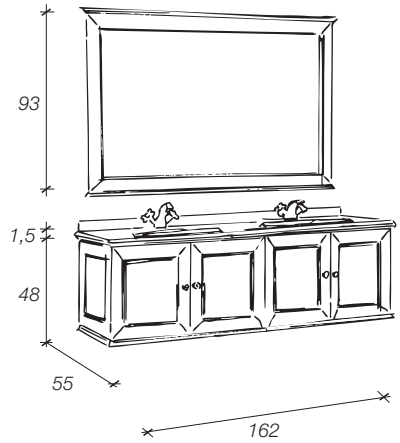

COMPOSIZIONE COMPLETA SOSPESA

9270S/LGB	Base sospesa in legno finitura laccato opaco graffiato bianco, piano in marmo Carrara, 2 lavabi in ceramica sottopiano bianchi specchiera finitura laccata opaco graffiato bianco **Applique escluse**	€	5.040

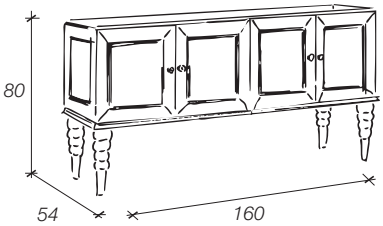

MOBILE BASE

9271/LO	Finitura laccato opaco (bianco/nero/bordeaux/beige/glicine)	€	2.605
9271/LG	Finitura laccato opaco graffiato (bianco/nero/bordeaux/beige/glicine)	€	2.605
9271/LL	Finitura laccato lucido (bianco/nero/bordeaux/beige/glicine)	€	3.273

Pomolo standard Art. AB205PO/CH/TR

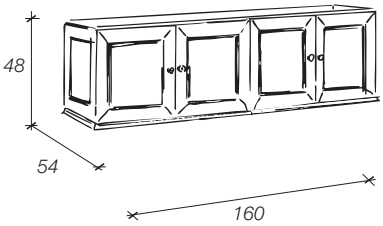

MOBILE BASE SOSPESO

9271S/LO	Finitura laccato opaco (bianco/nero/bordeaux/beige/glicine)	€	2.338
9271S/LG	Finitura laccato opaco graffiato (bianco/nero/bordeaux/beige/glicine)	€	2.338
9271S/LL	Finitura laccato lucido (bianco/nero/bordeaux/beige/glicine)	€	3.140

Pomolo standard Art. AB205PO/CH/TR

SATURNO

SCHEMA MOBILE	ART.	DESCRIZIONE		PREZZO

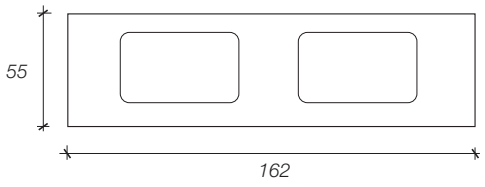

PIANO - ALZATINA POSTERIORE COMPRESA

9272	Marmo Carrara	€	1.155
9272/BA	Marmo bianco arabescato	€	1.371
9272/BC	Marmo bianco cristallino	€	1.751
9272/NM	Marmo nero marquinia	€	1.751
9272/TR	Marmo travertino stuccato	€	1.310
9272/VG	Marmo verde guatemala	€	1.751

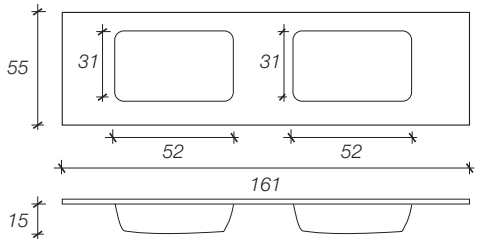

PIANO - TOP INTEGRATI CON VASCA

9273/PB	In vetro pasta bianca c/lavabo 18 mm.	€	4.000
9273/CO	In vetro colorato c/lavabo 15 mm.	€	2.739
9273/ME	In vetro metall. (oro e argento) c/lavabo 15 mm.	€	2.739
9273/GOLD	In foglia oro c/lavabo 15 mm.	€	3.573
9273/SILV	In foglia argento c/lavabo 15 mm.	€	3.573

*** Per Vetro in pasta bianca misure lavello L.58 P.32**

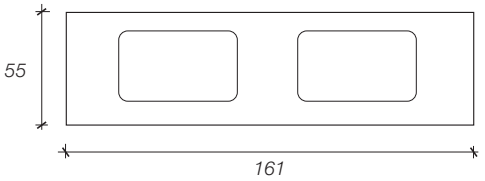

PIANO - TOP PER VASCA SOTTOPIANO

9274/PB	In vetro pasta bianca 18 mm.	€	3.019
9274/CO	In vetro colorato 15 mm.	€	2.061
9274/ME	In vetro metallizzato (oro e argento) 15 mm.	€	2.061
9274/GOLD	In foglia oro 15 mm.	€	2.895
9274/SILV	In foglia argento 15 mm.	€	2.895

PIANO - TOP PER VASCA DA APPOGGIO

9275/PB	In vetro pasta bianca 18 mm.	€	3.019
9275/CO	In vetro colorato 15 mm.	€	2.061
9275/ME	In vetro metallizzato (oro e argento) 15 mm.	€	2.061
9275/GOLD	In foglia oro 15 mm.	€	2.895
9275/SILV	In foglia argento 15 mm.	€	2.895

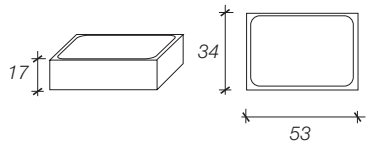

LAVABO

8304	Sottopiano in ceramica bianco	€	373

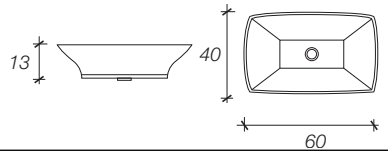

LAVABO DA APPOGGIO

8305	In ceramica bianco	€	561

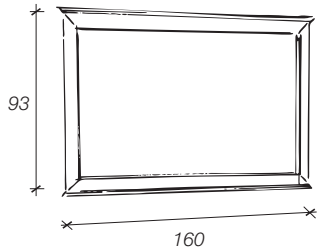

SPECCHIERA

9176/LO	Finitura laccato opaco (bianco/nero/bordeaux/beige/glicine)	€	801
9176/LG	Finitura laccato opaco graffiato (bianco/nero/bordeaux/beige/glicine)	€	801
9176/LL	Finitura laccato lucido (bianco/nero/bordeaux/beige/glicine)	€	1.042

VAN GOGH

SCHEMA MOBILE	ART.	DESCRIZIONE		PREZZO
		COMPOSIZIONE COMPLETA		
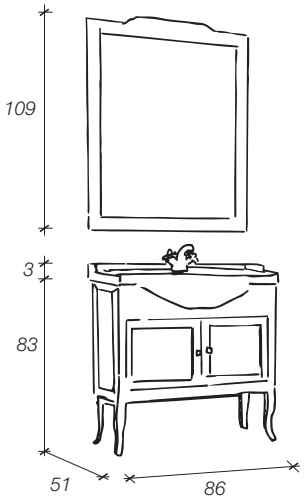	9160/F03	Base in frassino noce, piano in ceramica, specchiera in frassino noce **Applique escluse**	€	2.007

		MOBILE BASE		
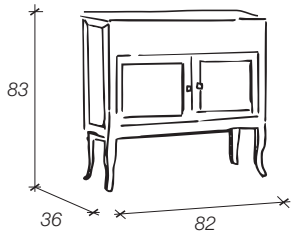	9161/F03	Frassino noce	€	1.190
	9161/F01	Frassino bianco	€	1.190
	9161/F02	Frassino nero	€	1.190
	9161/F04	Frassino violetto	€	1.190
	9161/F05	Frassino acquamarina	€	1.190
	9161/F06	Frassino avorio	€	1.190
	9161/F07	Frassino rosa	€	1.190
	9161/F08	Frassino celestino	€	1.190
	9161/F09	Frassino amaranto	€	1.190
	9161/F10	Frassino beige	€	1.190
	9161/F11	Frassino grigio	€	1.190
	9161/F12	Frassino corda	€	1.190
	9161/F15	Frassino moka	€	1.190
	9161/F16	Frassino grigio scuro	€	1.190
	9161/F17	Frassino verde bosco	€	1.190
	9161/F14	Frassino oro	€	1.311
	9161/F13	Frassino argento	€	1.311

Pomolo standard Art. AB201PO/CR

		PIANO		
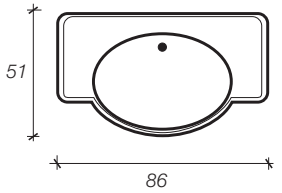	9162	In ceramica bianco h. 30 mm	€	385

*** Disponibile anche con 3 fori da richiedere al momento dell'ordine**

SCHEMA MOBILE	ART.	DESCRIZIONE	PREZZO
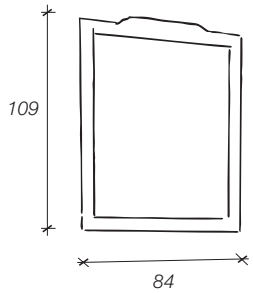		**SPECCHIERA**	
	9163/F03	Frassino noce	€ 432
	9163/F01	Frassino bianco	€ 432
	9163/F02	Frassino nero	€ 432
	9163/F04	Frassino violetto	€ 432
	9163/F05	Frassino acquamarina	€ 432
	9163/F06	Frassino avorio	€ 432
	9163/F07	Frassino rosa	€ 432
	9163/F08	Frassino celestino	€ 432
	9163/F09	Frassino amaranto	€ 432
	9163/F10	Frassino beige	€ 432
	9163/F11	Frassino grigio	€ 432
	9163/F12	Frassino corda	€ 432
	9163/F15	Frassino moka	€ 432
	9163/F16	Frassino grigio scuro	€ 432
	9163/F17	Frassino verde bosco	€ 432
	9163/F14	Frassino oro	€ 481
	9163/F13	Frassino argento	€ 481

SCHEMA MOBILE	ART.	DESCRIZIONE		PREZZO
		COMPOSIZIONE COMPLETA SOSPESA		
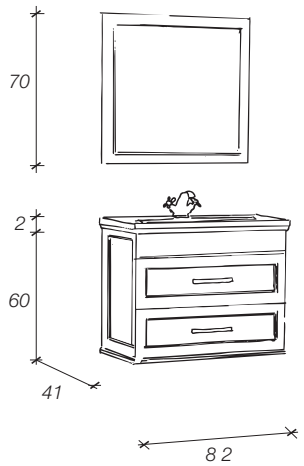	9190/F15	Base in frassino moka, piano in ceramica, specchiera in frassino moka, **Applique escluse** **Maniglia Art. AB105MA/CR**	€	2.290

		MOBILE BASE		
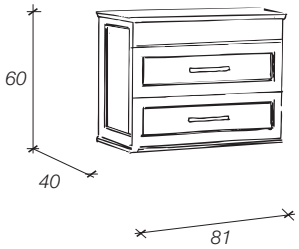	9191/F03	Frassino noce	€	1.371
	9191/F01	Frassino bianco	€	1.371
	9191/F02	Frassino nero	€	1.371
	9191/F04	Frassino violetto	€	1.371
	9191/F05	Frassino acquamarina	€	1.371
	9191/F06	Frassino avorio	€	1.371
	9191/F07	Frassino rosa	€	1.371
	9191/F08	Frassino celestino	€	1.371
	9191/F09	Frassino amaranto	€	1.371
	9191/F10	Frassino beige	€	1.371
	9191/F11	Frassino grigio	€	1.371
	9191/F12	Frassino corda	€	1.371
	9191/F15	Frassino moka	€	1.371
	9191/F16	Frassino grigio scuro	€	1.371
	9191/F17	Frassino verde bosco	€	1.371
	9191/F14	Frassino oro	€	1.489
	9191/F13	Frassino argento	€	1.489

Maniglia standard Art. AB102MA/CR

		PIANO		
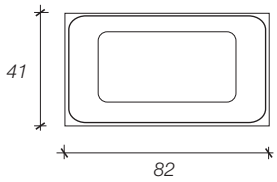	9192	In ceramica bianco h. 20 mm	€	500

*** Disponibile anche con 3 fori da richiedere al momento dell'ordine**

VASARI

SCHEMA MOBILE	ART.	DESCRIZIONE		PREZZO
		SPECCHIERA		
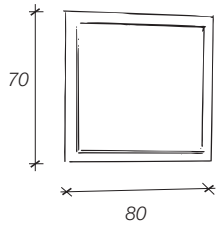	9193/F03	Frassino noce	€	405
	9193/F01	Frassino bianco	€	405
	9193/F02	Frassino nero	€	405
	9193/F04	Frassino violetto	€	405
	9193/F05	Frassino acquamarina	€	405
	9193/F06	Frassino avorio	€	405
	9193/F07	Frassino rosa	€	405
	9193/F08	Frassino celestino	€	405
	9193/F09	Frassino amaranto	€	405
	9193/F10	Frassino beige	€	405
	9193/F11	Frassino grigio	€	405
	9193/F12	Frassino corda	€	405
	9193/F15	Frassino moka	€	405
	9193/F16	Frassino grigio scuro	€	405
	9193/F17	Frassino verde bosco	€	405
	9193/F14	Frassino oro	€	453
	9193/F13	Frassino argento	€	453

COMPLEMENTI VASARI

SCHEMA MOBILE	ART.	DESCRIZIONE		PREZZO
		PENSILE SOSPESO		
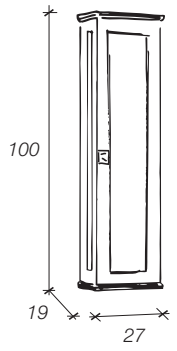	9194/F03	Frassino noce	€	894
	9194/F01	Frassino bianco	€	894
	9194/F02	Frassino nero	€	894
	9194/F04	Frassino violetto	€	894
	9194/F05	Frassino acquamarina	€	894
	9194/F06	Frassino avorio	€	894
	9194/F07	Frassino rosa	€	894
	9194/F08	Frassino celestino	€	894
	9194/F09	Frassino amaranto	€	894
	9194/F10	Frassino beige	€	894
	9194/F11	Frassino grigio	€	894
	9194/F12	Frassino corda	€	894
	9194/F15	Frassino moka	€	894
	9194/F16	Frassino grigio scuro	€	894
	9194/F17	Frassino verde bosco	€	894
	9194/F14	Frassino oro	€	989
	9194/F13	Frassino argento	€	989

Maniglia standard Art. AB102MA/CR

SCHEMA MOBILE	ART.	DESCRIZIONE		PREZZO
		COMPOSIZIONE COMPLETA SOSPESA		
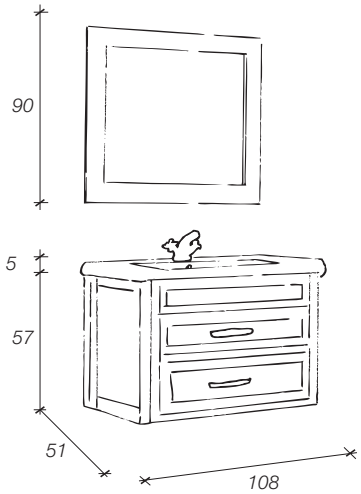	9090/F01A	Base sospesa in frassino bianco, piano in ceramica, specchiera in frassino bianco **Applique escluse**	€	2.337
	9090/F01B	Base sospesa in frassino bianco, piano in quarzo e resina effetto Ardesia nero, lavabo sottopiano, specchiera in frassino bianco **Applique escluse**	€	4.290
		COMPOSIZIONE COMPLETA SOSPESA		
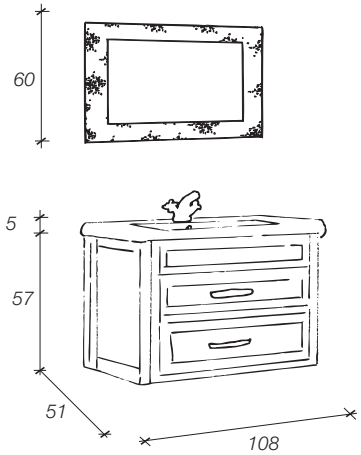	9090/F11	Base sospesa in frassino grigio, piano in ceramica, specchiera finitura argento c/graniglia **Applique escluse**	€	2.856
		COMPOSIZIONE COMPLETA SOSPESA		
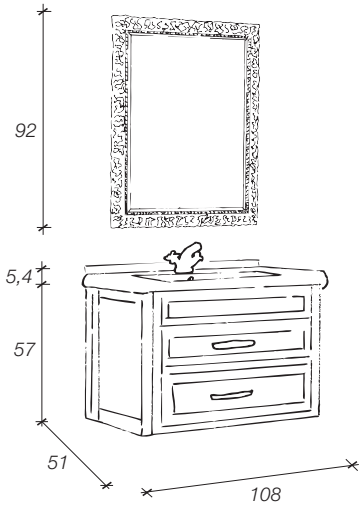	9090/F09	Base sospesa in frassino amaranto, piano in vetro pasta bianca c/lavabo integrato 19 mm c/alzatina specchiera finitura argento e bolo, **Applique escluse** **Maniglia Art. AB103MA/CR**	€	4.527

VELA

SCHEMA MOBILE	ART.	DESCRIZIONE		PREZZO
		MOBILE BASE		
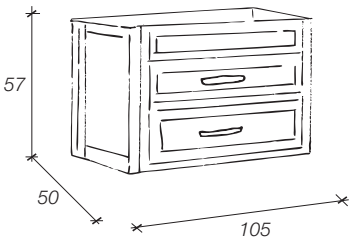	9091/F03	Frassino noce	€	1.416
	9091/F01	Frassino bianco	€	1.416
	9091/F02	Frassino nero	€	1.416
	9091/F04	Frassino violetto	€	1.416
	9091/F05	Frassino acquamarina	€	1.416
	9091/F06	Frassino avorio	€	1.416
	9091/F07	Frassino rosa	€	1.416
	9091/F08	Frassino celestino	€	1.416
	9091/F09	Frassino amaranto	€	1.416
	9091/F10	Frassino beige	€	1.416
	9091/F11	Frassino grigio	€	1.416
	9091/F12	Frassino corda	€	1.416
	9091/F15	Frassino moka	€	1.416
	9091/F16	Frassino grigio scuro	€	1.416
	9091/F17	Frassino verde bosco	€	1.416
	9091/F14	Frassino oro	€	1.511
	9091/F13	Frassino argento	€	1.511

Maniglia standard Art. AB102MA/CR

***Disponibile anche Mobile Base allo stesso prezzo con misure L. 90 H.57 P.50**

		PIANO - ALZATINA POSTERIORE COMPRESA		
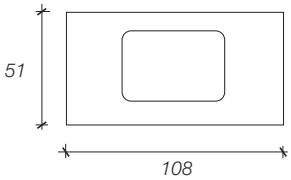	9092	Marmo Carrara	€	555
	9092/BA	Marmo bianco arabescato	€	1.014
	9092/BC	Marmo bianco cristallino	€	1.203
	9092/NM	Marmo nero marquinia	€	1.014
	9092/TR	Marmo travertino stuccato	€	590
	9092/VG	Marmo verde guatemala	€	1.203

		PIANO - ALZATINA POSTERIORE COMPRESA		
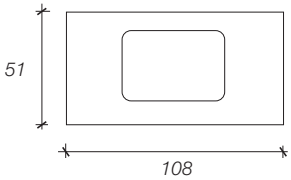	9097/QR	Quarzo e resina effetto Ardesia nero h. 55 mm	€	2.123

		PIANO - TOP INTEGRATI CON VASCA		
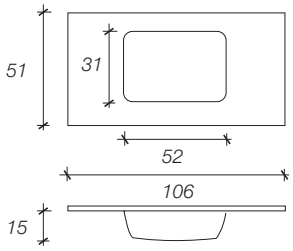	9093/PB	In vetro pasta bianca c/lavabo 18 mm.	€	2.436
	9093/CO	In vetro colorato c/lavabo 15 mm.	€	1.723
	9093/ME	In vetro metallizzato (oro e argento) c/lavabo 15 mm.	€	1.723
	9093/GOLD	In foglia oro c/lavabo 15 mm.	€	2.301
	9093/SILV	In foglia argento c/lavabo 15 mm.	€	2.301

*** Per Vetro in pasta bianca misure lavello L.49 P.29**

		PIANO - TOP PER VASCA SOTTOPIANO		
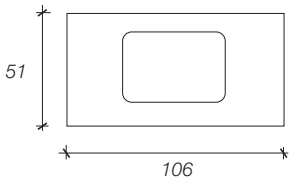	9094/PB	In vetro pasta bianca 18 mm.	€	1.467
	9094/CO	In vetro colorato 15 mm.	€	1.036
	9094/ME	In vetro metallizzato (oro e argento) 15 mm.	€	1.036
	9094/GOLD	In foglia oro 15 mm.	€	1.628
	9094/SILV	In foglia argento 15 mm.	€	1.628

VELA

SCHEMA MOBILE	ART.	DESCRIZIONE		PREZZO
		PIANO		
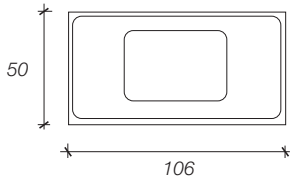	9095	In ceramica bianco h. 50 mm	€	543
		*** Disponibile anche con 3 fori da richiedere al momento dell'ordine**		
		ALZATINA		
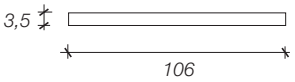	9093/AL	Posteriore in vetro pasta bianca, colorato e metallizzato	€	305
	9093/ALGS	Posteriore in vetro foglia oro o foglia argento	€	258
		LAVABO		
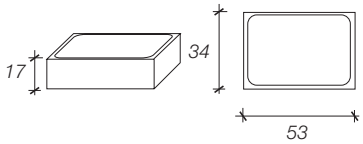	8304	Sottopiano in ceramica bianco	€	373
		SPECCHIERA		
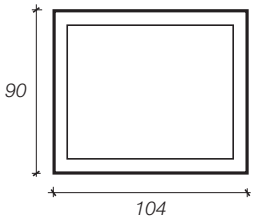	9096/F03	Frassino noce	€	378
	9096/F01	Frassino bianco	€	378
	9096/F02	Frassino nero	€	378
	9096/F04	Frassino violetto	€	378
	9096/F05	Frassino acquamarina	€	378
	9096/F06	Frassino avorio	€	378
	9096/F07	Frassino rosa	€	378
	9096/F08	Frassino celestino	€	378
	9096/F09	Frassino amaranto	€	378
	9096/F10	Frassino beige	€	378
	9096/F11	Frassino grigio	€	378
	9096/F12	Frassino corda	€	378
	9096/F15	Frassino moka	€	378
	9096/F16	Frassino grigio scuro	€	378
	9096/F17	Frassino verde bosco	€	378
	9096/F14	Frassino oro	€	423
	9096/F13	Frassino argento	€	423
		SPECCHIERA		
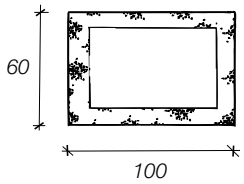	V3820/SILV	Finitura argento c/graniglia	€	897
	V3820/GOLD	Finitura oro c/graniglia	€	897
	V3820/LEAD	Finitura piombo c/graniglia	€	897
		SPECCHIERA		
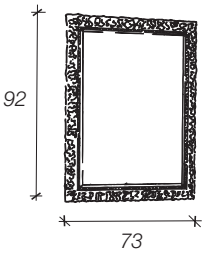	V3812	Finitura argento e bolo	€	384

VERSAILLES

SCHEMA MOBILE	ART.	DESCRIZIONE		PREZZO
		COMPOSIZIONE COMPLETA		
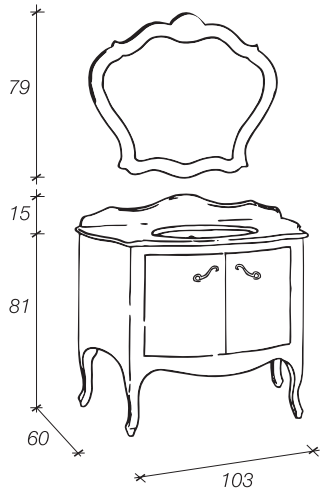	9100/LGB	Base in legno finitura laccato opaco graffiato bianco, piano in marmo carrara, lavabo sottopiano, specchiera finitura laccato opaco graffiato bianco **Applique escluse**	€	3.330
		MOBILE BASE		
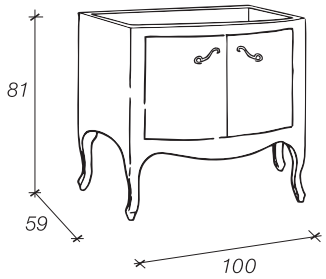	9101	In legno color noce	€	1.331
	9101/LO	Finitura laccato opaco (bianco/nero/bordeaux/beige)	€	1.545
	9101/LG	Finitura laccato opaco graffiato (bianco/nero/bordeaux/beige)	€	1.545
	9101/LL	Finitura laccato lucido (bianco/nero/bordeaux/beige)	€	1.883
	9101/MA	Finitura argento metallizzato	€	1.601
	9101/MO	Finitura oro metallizzato	€	1.601
		Maniglia standard Art. AB100MA/CR		
		PIANO - ALZATINA POSTERIORE COMPRESA		
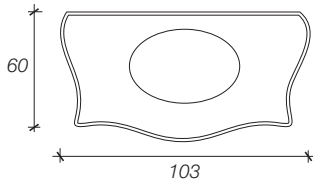	9102	Marmo Carrara	€	594
	9102/BA	Marmo bianco arabescato	€	1.087
	9102/BC	Marmo bianco cristallino	€	1.287
	9102/NM	Marmo nero marquinia	€	1.009
	9102/TR	Marmo travertino stuccato	€	632
	9102/VG	Marmo verde guatemala	€	1.287
		PIANO - TOP INTEGRATI CON VASCA		
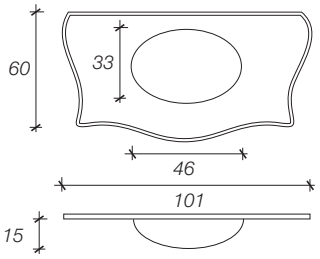	9103/PB	In vetro pasta bianca c/lavabo 18 mm.	€	2.436
	9103/CO	In vetro colorato c/lavabo 15 mm.	€	1.738
	9103/ME	In vetro metallizzato (oro e argento) c/lavabo 15 mm.	€	1.738
	9103/GOLD	In foglia oro c/lavabo 15 mm.	€	2.322
	9103/SILV	In foglia argento c/lavabo 15 mm.	€	2.322
		PIANO - TOP PER VASCA SOTTOPIANO		
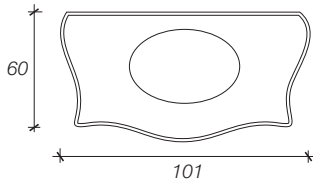	9104/PB	In vetro pasta bianca 18 mm.	€	1.467
	9104/CO	In vetro colorato 15 mm.	€	1.046
	9104/ME	In vetro metallizzato (oro e argento) 15 mm.	€	1.046
	9104/GOLD	In foglia oro 15 mm.	€	1.643
	9104/SILV	In foglia argento 15 mm.	€	1.643

VERSAILLES

SCHEMA MOBILE	ART.	DESCRIZIONE		PREZZO
		LAVABO		
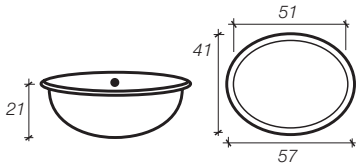	8200	Sottopiano in ceramica bianco	€	250
		SPECCHIERA		
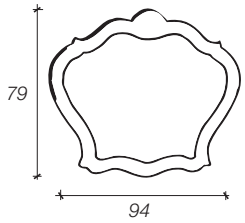	9105	In legno color noce	€	901
	9105/LO	Finitura laccato opaco (bianco/nero/bordeaux/beige)	€	941
	9105/LG	Finitura laccato opaco graffiato (bianco/nero/bordeaux/beige)	€	941
	9105/LL	Finitura laccato lucido (bianco/nero/bordeaux/beige)	€	1.144
	9105/MA	Finitura argento metallizzato	€	968
	9105/MO	Finitura oro metallizzato	€	968

VULCANO

SCHEMA MOBILE	ART.		DESCRIZIONE		PREZZO		
	L.77	**L.88**	**COMPOSIZIONE COMPLETA**		**L.77**		**L.88**
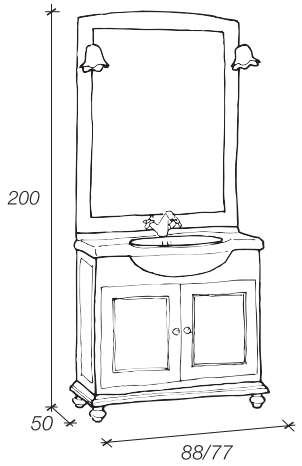	3114	3110	Base in legno color noce piano in ceramica specchiera PROCIDA in legno color noce **illuminazione applique bronzo comprese**	€	1.626	€	1.812

	L.77	**L.88**	**MOBILE BASE**		**L.77**		**L.88**
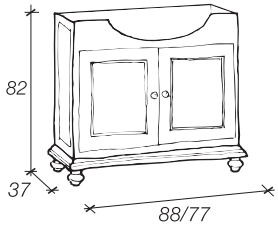	3115	3111	In legno color noce	€	875	€	1.001
	3115/CO	3111/CO	Colorato	€	1.136	€	1.274

	L.77	**L.88**	**PIANO**		**L.77**		**L.88**
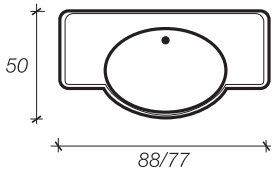	3116	3112	In ceramica h. 80 mm	€	264	€	278

*** Disponibile anche con 3 fori da richiedere al momento dell'ordine**

	L.77	**L.88**	**SPECCHIERA**		**L.73**		**L.84**
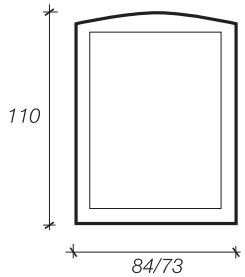	3117	3113	In legno color noce	€	287	€	333
	3117/CO	3113/CO	Colorato	€	361	€	438

ANTARES

SCHEMA MOBILE	ART.	DESCRIZIONE		PREZZO
		COMPOSIZIONE COMPLETA 520		
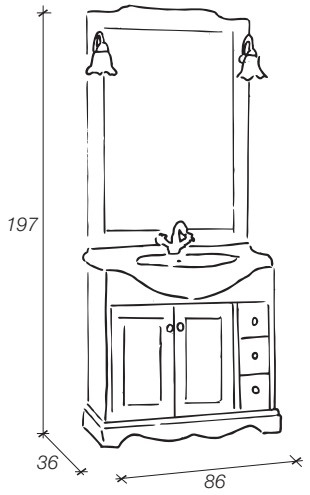	520	Base in legno color noce piano in ceramica, specchiera in legno color noce **illuminazione applique bronzo compresa**	€	1.105
	520/CO	Base in legno finitura laccato opaco pennellato corda piano in ceramica, specchiera in legno finitura laccato opaco pennellato **illuminazione applique bronzo compresa** Finitura disponibili (sabbia/corda/salvia)	€	1.269

***Piano disponibile anche con 3 fori da richiedere al momento dell'ordine**

		COMPOSIZIONE COMPLETA 530		
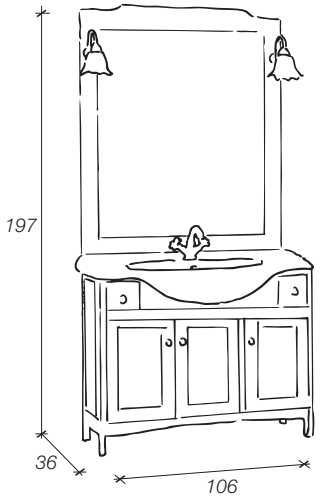	530	Base in legno color noce piano in ceramica, specchiera in legno color noce **illuminazione applique bronzo compresa**	€	1.256
	530/CO	Base in legno colorato laccato opaco pennellato piano in ceramica, specchiera in legno colorato laccato opaco pennellato **illuminazione applique bronzo compresa** Finitura disponibili (sabbia/corda/salvia)	€	1.443

***Piano disponibile anche con 3 fori da richiedere al momento dell'ordine**

		COMPOSIZIONE COMPLETA 540		
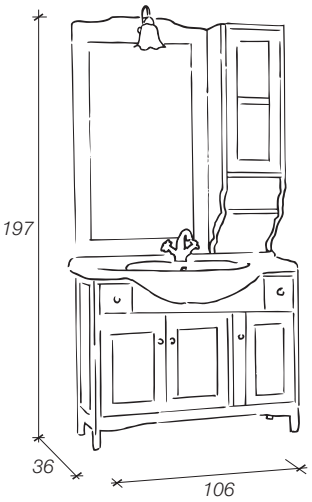	540	Base in legno color noce piano in ceramica, specchiera in legno color noce c/pensile c/vetrina **illuminazione applique bronzo compresa**	€	1.538
	540/CO	Base in legno colorato laccato opaco pennellato piano in ceramica, specchiera in legno colorato laccato opaco pennellato c/pensile c/vetrina **illuminazione applique bronzo compresa** Finitura disponibili (sabbia/corda/salvia)	€	1.767

***Piano disponibile anche con 3 fori da richiedere al momento dell'ordine**

SCHEMA MOBILE	ART.	DESCRIZIONE		PREZZO
		COMPOSIZIONE COMPLETA 550		
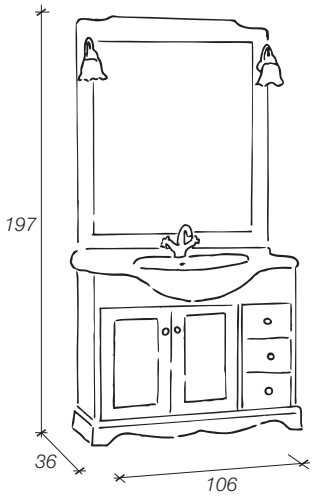	550	Base in legno color noce piano in ceramica specchiera in legno color noce **illuminazione applique bronzo compresa**	€	1.256
	550/CO	Base in legno colorato laccato opaco pennellato piano in ceramica, specchiera in legno colorato laccato opaco pennellato **illuminazione applique bronzo compresa** Finitura disponibili (sabbia/corda/salvia)	€	1.443

***Piano disponibile anche con 3 fori da richiedere al momento dell'ordine**

		COMPOSIZIONE COMPLETA 560		
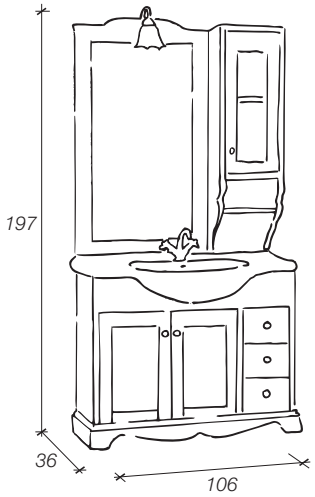	560	Base in legno color noce piano in ceramica, specchiera in legno color noce con pensile c/vetrina **illuminazione applique bronzo compresa**	€	1.538
	560/CO	Base in legno finitura laccato opaco pennellato sabbia piano in ceramica, specchiera in legno finitura laccato opaco pennellato sabbia c/pensile c/vetrina **illuminazione applique bronzo compresa** Finitura disponibili (sabbia/corda/salvia)	€	1.767
	560/CO	Base in legno finitura laccato opaco pennellato corda piano in ceramica, specchiera in legno finitura laccato opaco pennellato corda c/pensile c/vetrina **illuminazione applique bronzo compresa** Finitura disponibili (sabbia/corda/salvia)	€	1.767
	560/CO	Base in legno finitura laccato opaco pennellato salvia piano in ceramica, specchiera in legno finitura laccato opaco pennellato salvia c/pensile c/vetrina **illuminazione applique bronzo compresa** Finitura disponibili (sabbia/corda/salvia)	€	1.767

***Piano disponibile anche con 3 fori da richiedere al momento dell'ordine**

SCHEMA MOBILE	ART.	DESCRIZIONE		PREZZO
		APPLIQUE (su richiesta anche a muro diametro borchia 8,5)		
	AB5060	Oro	€	113
	AB5062	Cromo	€	113
	AB5061	Bronzo	€	100
		APPLIQUE h.23		
	AB3550/AU	Oro	€	209
	AB3550/CR	Cromo	€	199
	AB3550/BR	Bronzo	€	193
		APPLIQUE A MURO h.23		
	AB3540/M/AU	Applique a muro oro	€	213
	AB3540/M/CR	Applique a muro cromo	€	206
	AB3540/M/BR	Applique a muro bronzo	€	197
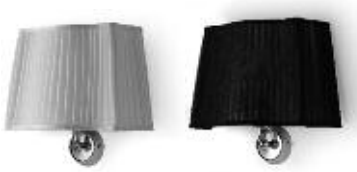		**APPLIQUE OLD AMERICA l.29 h.28**		
	AB3200/M/AU/AV	Applique a muro avorio oro	€	251
	AB3200/M/CR/AV	Applique a muro avorio cromo	€	231
	AB3200/M/AU/NE	Applique a muro nera oro	€	251
	AB3200/M/CR/NE	Applique a muro nera cromo	€	231
		APPLIQUE OLD ITALY l.29 h.28		
	AB3500/M/AU/AV	Applique a muro avorio oro	€	251
	AB3500/M/CR/AV	Applique a muro avorio cromo	€	231
	AB3500/M/AU/NE	Applique a muro nera oro	€	251
	AB3500/M/CR/NE	Applique a muro nera cromo	€	231
		APPLIQUE A MURO l.20 h.25		
	AB3510/M/AU	Applique a muro oro	€	220
	AB3510/M/CR	Applique a muro cromo	€	213
	AB3510/M/BR	Applique a muro bronzo	€	206
		APPLIQUE A MURO l.16 h.22		
	AB3530/M/CRV	Applique a muro cromo invecchiato	€	173
		APPLIQUE GRANDE l.30 h.26 p.23		
	AB3560/M/CR/NEG	Applique a muro nera cromo	€	465
	AB3560/M/CR/BIG	Applique a muro bianca cromo	€	465
		APPLIQUE PICCOLA l.20 h.25 p.22		
	AB3561/M/CR/NEP	Applique a muro nera cromo	€	417
	AB3561/M/CR/BIP	Applique a muro bianca cromo	€	417
		APPLIQUE l.33,5 h.5 p.8,5		
	AB3570/AU	Applique neon oro	€	237
	AB3570/CR	Applique neon cromo	€	223

SCHEMA MOBILE	ART.	DESCRIZIONE		PREZZO
		MANIGLIA		
	AB105MA/AU	Oro	€	47
	AB105MA/CR	Cromo	€	42
	AB105MA/BR	Bronzo	€	37
		MANIGLIA		
	AB104MA/AU	Placcato Oro	€	106
	AB104MA/CR	Cromo	€	94
	AB104MA/BR	Bronzo	€	93
		MANIGLIA		
	AB106MA/SILV	Argento	€	152
		MANIGLIA		
	AB102MA/CR	Cromo	€	35
		MANIGLIA		
	AB103MA/CR	Cromo	€	28
		MANIGLIA		
	AB101MA/CR	Cromo	€	9
		MANIGLIA		
	AB100MA/AU	Oro	€	24
	AB100MA/CR	Cromo	€	24
	AB100MA/BR	Bronzo	€	24
		SWAROVSKY		
	AB01SW/RO/CRY	Strass	€	2

Complementi Bagno *Pomoli*

SCHEMA MOBILE	ART.	DESCRIZIONE		PREZZO
		POMOLO		
	AB207PO/AU	Oro	€	39
	AB207PO/CR	Cromo	€	34
	AB207PO/BR	Bronzo	€	30
		POMOLO		
	AB206PO/AU	Placcato Oro	€	27
	AB206PO/CR	Cromo	€	24
	AB206PO/BR	Bronzo	€	23
		POMOLO		
	AB208PO/SILV	Argento	€	92
		POMOLO		
	AB202PO/AU	Oro	€	11
	AB202PO/CR	Cromo	€	11
	AB202PO/BR	Bronzo	€	11
		POMOLO		
	AB201PO/AU	Oro	€	14
	AB201PO/CR	Cromo	€	14
	AB201PO/BR	Bronzo	€	14
		POMOLO		
	AB203PO/SW/AU	Oro di Valenza	€	41
	AB203PO/SW/CR	Cromo	€	49
		POMOLO		
	AB204PO/SW/AU	Oro di Valenza	€	15
	AB204PO/SW/CR	Cromo	€	21
		POMOLO		
	AB205PO/CH/TR	Chiocciola trasparente	€	45
		POMOLO		
	AB200PO/CB	Ceramica Bianca	€	8

CONDIZIONI GENERALI DI VENDITA

I PREZZI SI INTENDONO IVA ESCLUSA

Imballo in scatole di cartone incluso nel prezzo.

Eventuali reclami per vizi di qualita' devono esserci notificati entro 7 giorni dal ricevimento della merce da parte del nostro cliente.
Se il reclamo e' giustificato avra' diritto alla riparazione o sostituzione del prodotto riconosciuto da noi come difettoso escludendo ogni indennizzo per spese o danni.
I danni di trasporto devono essere notificati al trasportatore al momento della consegna.
In ogni caso le restituzioni di merce dovranno essere preventivamente autorizzate. La merce restituita non dovra' risultare danneggiata e dovra' essere imballata con cura, se possibile negli imballi originali.

La societa' non accetta reclami dovuti a:
- Rotture o danni occorsi nel magazzino del cliente;
- Danni dovuti ad un'apertura incorretta degli imballi (es. specchi o marmi).

Per i piani in cristallo, vetri, specchi e marmi deve essere controllata l'integrita' al momento della consegna, non saranno accettati reclami successivi.
Le tonalita' di colore delle essenze e delle laccature possono variare da una partita all'altra, pertanto la ditta non si assume responsabilita' per eventuali differenze di colore ne' puo' garantire la perfetta corrispondenza di colore tra i campioni ed i prodotti forniti.
I legni ed i marmi possono presentare sulla superficie delle imperfezioni, venature piu' o meno evidenti o differenze di lucentezza.
Quanto sopra e' da considerarsi caratteristica del prodotto.

La merce e' consegnata franco destino solo per importi superiori ad € 500,00 netti.
Per importi inferiori l'addebito varia da € 30,00 a € 60,00 netti a seconda della regione dove viene effettuata la consegna.
Per forniture inferiori ad € 250,00 netti, sara' applicato il pagamento "contrassegno".

Mobili di Castello srl
Divisione porte – bagno - arredamento

MOBILI DI CASTELLO
TRADIZIONE E CULTURA
Mobili di Castello S.r.l
Via Treves, 21 • Loc. Cerbara - 06012 Città di Castello (PG)
Tel. 075 - 8511644 (R.A.) - Fax 075 - 8510249
www.mobilidicastello.it - info@mobilidicastello.it